JAGUAR E-PACE

JAGUAR

THE ART OF PERFORMANCE

BY APPOINTMENT TO
HM THE QUEEN
MANUFACTURERS OF
MOTOR VEHICLES
JAGUAR LAND ROVER LIMITED
COVENTRY

BY APPOINTMENT TO
HRH THE DUKE OF EDINBURGH
MANUFACTURERS OF
MOTOR VEHICLES
JAGUAR LAND ROVER LIMITED
COVENTRY

BY APPOINTMENT TO
HRH THE PRINCE OF WALES
MANUFACTURERS OF
MOTOR VEHICLES
JAGUAR LAND ROVER LIMITED
COVENTRY

JAGUAR

THE ART OF PERFORMANCE

Todos os dias, levamos a performance ao seu limite. Nossa performance. A performance de nossos carros. Nós inovamos, desenvolvemos e projetamos. Dominamos as regras e, em seguida, as quebramos. Somente para avançar ainda mais. Além dos limites convencionais. É nesse momento que a performance torna-se arte.

Jaguar. The Art of Performance.

130 HPS

JAGUAR E-PACE

O E-PACE é o primeiro SUV compacto da Jaguar. Ele tem a aparência e a agilidade para torná-lo o carro mais dinâmico da sua categoria. Com um cockpit feito para o motorista e interior voltado para acomodar a família, o E-PACE oferece a incrível experiência de direção da Jaguar com a praticidade de um SUV para o dia-a-dia. Nunca houve um SUV compacto assim.

ÍNDICE

INTRODUÇÃO
Apresentando o Jaguar E-PACE 06

DESIGN
Exterior 09
Interior 10

DESEMPENHO
Motores Ingenium 12
Tecnologia da Performance 15

TECNOLOGIA
Multimídia 19
Conectividade 20
Áudio 22
Assistência ao motorista 24
Eficiência tecnológica 26

SEGURANÇA
Totalmente seguro 28

PRATICIDADE
Espaço para Todos 32
Projetado para a Praticidade 35
Leve o mundo com você 36

ESPECIFICAÇÕES
Etapa 1 – Escolha o seu modelo 40
Etapa 2 – Escolha o seu motor 42
Etapa 3 – Escolha o seu Pacote de Especificações 44
Etapa 4 – Escolha o seu exterior 46
Etapa 5 – Escolha o seu interior 54
Etapa 6 – Escolha os seus opcionais e Acessórios Jaguar 62

DETALHES TÉCNICOS 70

DIVISÃO DE VEÍCULOS ESPECIAIS 72

JAGUAR RACING 74

O MUNDO JAGUAR 76

VEÍCULO MOSTRADO À ESQUERDA: E-PACE R-DYNAMIC SE NA COR VERMELHO CALDERA COM ITENS OPCIONAIS INSTALADOS

OS VEÍCULOS MOSTRADOS SÃO DA LINHA GLOBAL JAGUAR. AS ESPECIFICAÇÕES, OS OPCIONAIS E A DISPONIBILIDADE VARIAM ENTRE OS MERCADOS E DEVEM SER VERIFICADAS COM A SUA CONCESSIONÁRIA JAGUAR LOCAL

APRESENTANDO O JAGUAR E-PACE

Com seu capô escultural e para-lamas traseiros volumosos, o E-PACE é um SUV dinâmico e ágil com as linhas características de um cupê. O interior moderno é nitidamente de um Jaguar, com o melhor armazenamento interno da categoria. Ele também conta com a nossa avançada gama de tecnologias de multimídia e auxílios ao motorista. O E-PACE é o SUV compacto que só a Jaguar seria capaz de imaginar.

COLOQUE A SUA VIDA AQUI DENTRO

O E-PACE tem bastante espaço para tudo o que você precisa. O profundo porta-objetos central e os compartimentos internos moldados nas portas são os melhores da sua categoria. O porta-malas do E-PACE tem até 1,3 metros de largura e traz a possibilidade de uma tampa acionada por gesto[1], opcional, que permite a abertura do porta-malas sem precisar usar as mãos, tornando o carregamento simples e prático. A Activity Key, opcional, é uma pulseira à prova d'água que serve como chave, permitindo que você aproveite seus esportes favoritos sem se preocupar em perder a chave tradicional, que pode ficar dentro do carro. Consulte as páginas 32 a 37 para saber mais.

TECNOLOGIA ESPORTIVA

A tecnologia esportiva mundialmente reconhecida da Jaguar ajuda você a ter tudo no seu ritmo. Para oferecer a você mais confiança e melhor desempenho em qualquer condição, o sistema intuitivo de Tração Integral transfere o torque entre as rodas dianteiras e as traseiras conforme as condições de condução. Para maior agilidade em curvas, a Active Driveline[2] distribui até 100% do torque do eixo traseiro para a roda traseira no lado externo da curva. Para entregar um comportamento dinâmico mais refinado, o E-PACE tem um sistema de suspensão totalmente independente com um sofisticado sistema de suspensão multilink, enquanto a Vetorização de Torque por Frenagem proporciona maior capacidade de fazer curvas fechadas e mais estabilidade em estrada. O sistema Adaptive Dynamics[3] opcional oferece um comportamento dinâmico preciso e um rodar firme por meio do monitoramento da posição da roda e dos movimentos da carroceria. Consulte as páginas 14 e 15 para saber mais.

[1]Item de série na versão R-Dynamic HSE. [2]Disponível somente para o motor P300. [3]Não disponível com rodas de liga leve de 17".
[4]Opcional na versão Base. De série nas demais versões.

VEÍCULO MOSTRADO: E-PACE R-DYNAMIC SE NA COR BRANCO YULONG COM ITENS OPCIONAIS INSTALADOS

VISUAL ATRAENTE
Para mostrar sua presença incrível na estrada, o E-PACE oferece faróis e lanternas em LED de série com a assinatura elegante da Jaguar. Para melhorar ainda mais a aparência do E-PACE, os faróis Matrix LED com assinatura DRL estão disponíveis como opcionais. O estilo se estende ao interior focado no motorista, que conta com materiais de alta qualidade. Consulte as páginas 9 a 11 para saber mais.

MOTORES INGENIUM
As três opções de motor Ingenium oferecem uma qualidade de condução eficiente, refinada e ágil. As opções incluem o motor 2.0L turbo de 4 cilindros Flex com Tração Integral (AWD) de 200CV ou 249CV de potência, de baixa emissão de gases e consumo. Para mais performance, há o motor 2.0L turbo 4 cilindros a gasolina com Tração Integral (AWD) e 300CV, capaz de atingir a velocidade máxima de 240 km/h e acelerar de 0 a 100km/h em 6,5 segundos. Consulte as páginas 12 e 13 para saber mais.

CONECTADO EM QUALQUER LUGAR
O E-PACE oferece uma série de recursos para tornar a vida mais conectada a cada viagem. Para deixar mais fácil o uso de aplicativos do seu celular na tela Touchscreen você pode contar com o InControl Apps[4]. Com múltiplas tomadas USB no carro, é simples para cada ocupante manter os dispositivos totalmente carregados. Consulte as páginas 20 e 21 para saber mais.

ASSISTÊNCIA AO MOTORISTA E RECURSOS DE SEGURANÇA
Para oferecer segurança e informações sobre a condução, os itens de assistência ao motorista de série incluem: Assistente de Manutenção de Faixa, Monitor de Fadiga do Motorista, Câmera Traseira e Sensores de Estacionamento Dianteiros e Traseiros. Pensando na segurança máxima, o E-PACE foi projetado com uma série de sistemas como: Controle Dinâmico de Estabilidade e Assistência a Frenagens de Emergência. Os faróis de LED produzem um facho de luz altamente concentrado com qualidade luminosa próxima à da luz do dia, ajudando os olhos a distinguir objetos mais facilmente. Consulte as páginas 24 a 25 e 28 a 30 para obter mais detalhes.

816
106 TCM

DESIGN
EXTERIOR

O Jaguar E-PACE tem visual esportivo, graças a sua grade dianteira agressiva em colmeia, emoldurada pelos faróis de LED com a assinatura "J-Blade"[1]. Para dar um toque a mais de estilo e melhorar a visibilidade e a segurança durante a noite, os faróis Matrix LED opcionais com assinatura DRL incluem Indicadores de Direção Animados dianteiros e traseiros.

A linha do teto dinâmica se mistura a um aerofólio, que se assenta sobre a janela traseira inclinada, dando ao E-PACE um perfil esportivo e linhas características de um cupê. Para conveniência, com um toque de estilo, as luzes de aproximação[1] nos retrovisores externos iluminam o chão com o desenho atraente de um jaguar e seu filhote, ficando visivel sempre que você destravar o veículo.

As roda de liga leve de 20"[2] opcionais fortalecem a personalidade esportiva do E-PACE.

Na traseira, as lanternas totalmente em LED trazem uma assinatura noturna verdadeiramente diferenciada. Os ombros esculpidos dão um tom agressivo, e a tampa do porta-malas larga foi projetada facilitar o acesso ao bagageiro.

[1]Opcional na versão Base. De série nas demais versões.
[2]De série na versão R-Dynamic HSE.

VEÍCULO MOSTRADO: E-PACE S NA COR CINZA BORASCO COM ITENS OPCIONAIS INSTALADOS

INTERIOR

Cada componente do E-PACE foi cuidadosamente projetado para fornecer uma experiência tátil refinada. O cockpit envolve o motorista, e o seletor de marchas SportShift se assenta na ponta de seus dedos. Um volante de couro de 3 raios incorpora os controles básicos para facilidade de uso. Para aumentar a sensação de esportividade, os volantes das versões R-Dynamic trazem paddle-shifters em Satin Black.

São nos mais pequenos detalhes que o E-PACE mostra a sua personalidade única, como no desenho de um Jaguar e seu filhote no canto do para-brisa. Há também uma sutil impressão de um Jaguar no porta-objetos e no console central. Para complementar, as versões HSE também trazem as etiquetas dos assentos com belos detalhes em "animal print".

INTERIOR MOSTRADO: E-PACE S COM ASSENTOS DE COURO WINDSOR LIGHT OYSTER COM INTERIOR EBONY/LIGHT OYSTER E REVESTIMENTO DO TETO LIGHT OYSTER

O retrovisor interno com função antiofuscante automática* não possui moldura. Para maior conforto, há inclusive uma alça de apoio para o passageiro dianteiro ao lado do console. Escolha o nosso teto panorâmico fixo opcional para iluminar o interior do seu E-PACE e aumentar a sensação de espaço e arejamento. Traga o mundo para dentro e dê a todos uma vista maravilhosa do céu.

*Opcional na versão Base. De série nas demais versões.

DESEMPENHO
MOTORES INGENIUM

Da potência e prazer de dirigir até a economia de combustível e o rendimento, dois motores Ingenium flex, e um a gasolina, estão disponíveis para o Jaguar E-PACE e cada um foi otimizado para atributos específicos que atendem a todas as necessidades. Todos os motores são equipados com a tecnologia Stop/Start e carregamento regenerativo inteligente, que utiliza a energia cinética da frenagem para carregar a bateria e oferecer máxima economia, especialmente durante circulação em áreas urbanas.

Esses motores, totalmente em alumínio e de baixa fricção, possuem blocos rígidos e eixos balanceadores duplos para garantir níveis inerentemente baixos de vibração, além de desempenho suave no dia a dia. O arrefecimento adaptativo inteligente e eletronicamente controlado do motor somente é acionado quando necessário, reduzindo o consumo e as emissões de CO_2.

TRANSMISSÃO

Para você usar sempre a marcha ideal e aumentar a eficiência do consumo e a aceleração, a transmissão automática do E-PACE possui 9 marchas muito próximas. As trocas de marcha são quase imperceptíveis, e as programações de mudança de marcha inteligentes se adaptam ao seu estilo de condução.

MOTORES A GASOLINA

O sistema inteligente de elevação das válvulas continuamente variável (CVVL) varia a medida na qual as válvulas de entrada são abertas, reduzindo as perdas de bombeamento do motor. Isso permite que o motor "respire" com o máximo de eficiência, otimizando a potência e o torque. O CVVL funciona em conjunto com o duplo comando de válvulas independente (VCT) para máxima flexibilidade de operação, resultando em uma excelente potência e economia de combustível em toda a faixa de giros.

P200 AWD AUTO
Motor 2.0L | 4-Cilindros | Turbo
200 cv | 320Nm

Otimizado para economia de combustível e dirigibilidade.

- A injeção direta de combustível, por injetores montados em posição central, garante a entrega precisa de combustível para uma combustão altamente limpa e eficiente, com baixas emissões.

P250 AWD AUTO
2.0L | 4-Cilindros | Turbo
249 cv | 365Nm

Otimizado para maior potência sem comprometer a economia de combustível.

- Para acelerações e ultrapassagens eficientes e seguras, o CVVL funciona em conjunto com o duplo comando de válvulas independente de operação variável para oferecer torque máximo entre 1200 e 4500 rpm.
- O turbocompressor helicoidal é alimentado por um coletor de escape integrado que aumenta a transferência de energia para a turbina, reduzindo significativamente o “turbo lag” e aumentando a resposta do motor.

P300 AWD AUTO
2.0L | 4-Cilindros | Turbo
300 cv | 400Nm

Otimizado para máximo desempenho.

- Apresentando atualizações no sistema de aceleração, ele se baseia na arquitetura do motor 2.0 litros 4 cilindros turbo a gasolina de 249 cv.
- O turbocompressor aprimorado possui um compressor de alto fluxo que distribui 26% mais ar, o que permite um pico de potência mais elevado.
- O turbocompressor twin scroll possui rolamentos de esferas cerâmicos, que reduzem o atrito e melhoram a resposta transitória.

QUANDO AS RODAS DIANTEIRAS TÊM MENOR TRAÇÃO, MAIS TORQUE É DISTRIBUÍDO PARA AS RODAS TRASEIRAS.

SAÍDA EM BAIXA TRAÇÃO

ALL SURFACE PROGRESS CONTROL

TECNOLOGIA DA PERFORMANCE

TRAÇÃO INTEGRAL
Para ter desempenho em diversas condições, o sistema de Tração Integral (AWD) controla de forma inteligente a distribuição de torque entre os eixos dianteiro e traseiro por meio de uma embreagem multidisco controlada eletronicamente, localizada na frente do diferencial traseiro. O torque é distribuído nos eixos dianteiro e traseiro para utilizar toda a tração disponível em todos os quatro pneus. Em superfícies escorregadias como grama e lama, o torque pode ser balanceado entre as rodas dianteiras e traseiras para maximizar a tração. Em condições extremas, em que somente as rodas dianteiras ou traseiras têm tração, até 100% do torque do motor podem ser distribuídos para o eixo oposto, de modo que o veículo tenha uma aderência eficiente. O sistema AWD se combina com o Controle Eletrônico de Tração (ETC) para oferecer uma experiência de direção segura nas situações mais desafiadoras.

ACTIVE DRIVELINE
A tecnologia Active Driveline* proporciona níveis de tração, estabilidade e controle ainda maiores em situações difíceis. Ao mesmo tempo em que o sistema é capaz de desconectar a tração para as rodas traseiras em condições de condução confortável para melhorar a eficiência, a Active Driveline reconecta facilmente a tração traseira, em 300 milissegundos, quando as condições exigirem a tração integral. Quando as condições de condução exigirem, as duas embreagens traseiras são totalmente bloqueadas para oferecer o mesmo efeito que o tradicional bloqueio traseiro do diferencial: maximizar a estabilidade do carro para aumentar a capacidade.

A Active Driveline também otimiza a tração e a agilidade, proporcionando as características de manuseio da tração traseira, permitindo que até 100% do torque do eixo traseiro seja distribuído para alguma das rodas traseiras conforme a aderência disponível. Controladas hidraulicamente, as embreagens multidiscos banhadas à óleo atuam sobre ambos os eixos de transmissão traseiros. As embreagens são controladas independentemente e fornecem o torque ideal a cada roda traseira, baseado nas velocidades da roda, posição do acelerador, ângulo de direção e rotação do veículo. Para você estar sempre no controle, um monitor exclusivo na tela touchscreen permite que você saiba o que está acontecendo.

SAÍDA EM BAIXA TRAÇÃO
Oferecendo a você um excelente controle de torque a partir da arrancada, a Saída em Baixa Tração aumenta a capacidade em condições escorregadias, como grama, neve e gelo. O sistema permanece ativo até o carro atingir 30km/h e, em seguida, o E-PACE volta para o modo selecionado pelo motorista.

ALL SURFACE PROGRESS CONTROL
O All Surface Progress Control (ASPC) é um sistema avançado que permite a você definir e manter uma velocidade constante enquanto dirige em condições adversas, como pistas escorregadias, lama, grama molhada, gelo, neve e estradas de terra. Funcionando como um sistema de piloto automático convencional, ele funciona entre 1,8 km/h e 30 km/h, permitindo manter a plena concentração na condução.

*Disponível somente para a motorização de 300 cv.

VEÍCULO MOSTRADO À ESQUERDA: E-PACE FIRST EDITION NA COR VERMELHO CALDERA

A VETORIZAÇÃO DE TORQUE POR FRENAGEM APLICA PRESSÃO NOS FREIOS PARA DESACELERAR, DE MODO INDEPENDENTE, AS RODAS DIANTEIRA E TRASEIRA NO LADO INTERNO DA CURVA

ADAPTIVE DYNAMICS

MODO DYNAMIC E CONFIGURABLE DYNAMICS

CHASSI E DINÂMICA
O chassi do E-PACE foi desenvolvido para oferecer um comportamento dinâmico, ágil e refinado. Os componentes do chassi de alumínio são utilizados para melhorar o desempenho, o que aumenta a rigidez da suspensão e reduz a massa não suspensa. Para aumentar o conforto ao rodar, o E-PACE possui suspensão totalmente independente com sistema multilink na traseira. Reduzindo o subesterço e proporcionando maior agilidade mesmo nas curvas mais fechadas, a Vetorização de Torque por Frenagem (TVBB) fornece frenagem independente e controlada de cada roda interna dianteira e traseira.

ADAPTIVE DYNAMICS
O sistema opcional Adaptive Dynamics[1] oferece um comportamento dinâmico preciso e um rodar firme por meio do monitoramento da posição da roda e dos movimentos da carroceria. Para isso, o sistema analisa constantemente a aceleração, a direção e a atividade dos pedais. Os amortecedores, controlados eletronicamente, ajustam as configurações da suspensão 100 vezes por segundo para oferecer o melhor equilíbrio entre conforto, refinamento e agilidade em todos os momentos.

MODO DYNAMIC E CONFIGURABLE DYNAMICS
O Modo Dynamic amplifica a personalidade esportiva do E-PACE. As mudanças de marcha são mais rápidas e em rotações mais altas do motor, com aumentos automáticos impedidos se estiver no modo Manual, a resposta do acelerador é aprimorada, os amortecedores são fortalecidos[2] e o peso na direção aumenta. Instantaneamente, o painel de instrumentos e a Iluminação Configurável do Ambiente, quando o opcional for selecionado, do E-PACE assumem um tom vermelho.

O sistema opcional Configurable Dynamics permite que você personalize o Modo Dynamic do E-PACE conforme suas preferências de comportamento dinâmico. As características de condução podem ser alteradas para o Modo Dynamic, ou deixadas como normal, tudo por meio da tela touchscreen. O sistema Configurable Dynamics permite a você deixar o Modo Dynamic de acordo com as suas necessidades, seja qual for a combinação de sensibilidade do acelerador, pontos de troca de marcha, peso da direção ou rigidez dos amortecedores[2] que você prefira.

[1]Não disponível com rodas de liga leve de 17". [2]Quando selecionado com Adaptive Dynamics.
VEÍCULO MOSTRADO À ESQUERDA: E-PACE R-DYNAMIC SE NA COR VERMELHO CALDERA COM ITENS OPCIONAIS INSTALADOS

JAGUAR

TECNOLOGIA

MULTIMÍDIA

Para entregar uma ampla suíte de informações e entretenimento, todo E-PACE vem equipado com o nosso sistema de multimídia Touch Pro. Ele inclui tecnologias integradas avançadas e intuitivas para garantir que todos possam aproveitar ao máximo sua viagem.

TOUCH PRO

Instalada no console central, a tela Touchscreen de 10" de série suporta gestos de deslizamento e pinçamento para zoom, a fim de proporcionar uma experiência audiovisual mais prática e adaptável. Para enriquecer a experiência no veículo, o Touch Pro oferece telas iniciais personalizáveis e tempos de resposta rápidos, bem como controle de voz. O multitarefa também fica mais fácil, graças ao Painel Lateral Interativo.

TELA INTERATIVA DO MOTORISTA

A Tela Interativa do Motorista de 12,3" de alta definição[1] pode receber e projetar uma vasta gama de informações de condução, entretenimento e dados de segurança ativa, incluindo navegação, telefone e mídia. A alta resolução garante a maior clareza, e o seu mecanismo refinado de processamento cria imagens nítidas com movimento suave. Para ajudá-lo a encontrar seu caminho mais facilmente, o Sistema de Navegação Pro[2] exibe navegação em tela inteira com mapeamento 3D.

HEAD-UP DISPLAY

Para ajudar a reduzir distrações ou a necessidade de tirar os olhos da estrada, o Head-up Display opcional apresenta os principais dados do veículo, como a sua velocidade e direções de navegação[3], no para-brisa. Ele oferece gráficos a cores em alta resolução, que permitem ver todas as intervenções e informações do motorista com facilidade. Ele mostra informações importantes do Touch Pro da tela Touchscreen e do seu telefone. O recurso pode ser ligado e desligado de acordo com a preferência do motorista.

[1]De série na versão R-Dynamic HSE. Opcional para as demais versões. [2]Disponível como opcional na versão Base. De série nas demais versões. [3]Quando o Sistema de Navegação Pro estiver instalado.

As funcionalidades, opções e disponibilidade do InControl dependem do mercado – consulte a disponibilidade e os termos do mercado brasileiro na concessionária Jaguar de sua preferência. Informações e imagens exibidas com relação à tecnologia InControl, incluindo telas ou sequências, estão sujeitas a atualizações de software, controle de versão e outras alterações de sistema/visual dependendo das opções selecionadas. Não é possível garantir a conectividade à rede móvel em todos os locais. O InControl Apps deve ser baixado da App/Play Store. Todos os recursos internos do carro só devem ser usados pelo motorista quando for seguro fazê-lo. O motorista deve ter certeza de que tem controle total do veículo durante todo o tempo.

IMAGEM DO INTERIOR À ESQUERDA: E-PACE S COM ASSENTOS DE COURO WINDSOR LIGHT OYSTER COM INTERIOR EBONY/LIGHT OYSTER E REVESTIMENTO DO TETO LIGHT OYSTER

CONECTIVIDADE

InControl é o conjunto de itens de série e opcionais da Jaguar que conecta você, e o seu veículo, ao mundo exterior de uma maneira fácil e segura.

ITENS DE SÉRIE

CONTROLE DE TOQUE PONTUAL
O controle de toque pontual permite manipular e interagir com informações de uma forma rápida e precisa. A tela Touchscreen responde da mesma maneira que em um smartphone ou tablet, com gestos multitoque como pinçamento para zoom e o deslizamento para trocar de página.

HOMEPAGE PERSONALIZADA
Você pode configurar suas páginas iniciais do jeito que quiser. Com mais de 60 atalhos e widgets, você pode personalizar o sistema com os recursos que utiliza mais.

PAINEL LATERAL INTERATIVO
Uma série de painéis laterais à sua escolha facilitam a execução multitarefa. Por exemplo, a área da sua tela principal pode ser utilizada para navegação, enquanto o painel lateral oferece os controles do telefone. Basta deslizar para alternar entre vários painéis.

MULTIMÍDIA
Desfrute uma variedade de recursos multimídia na tela sensível ao toque. Conecte seu dispositivo e veja detalhes de listas de reprodução e músicas, exibidos por artista, álbum e gênero.

INTERFACE DO TELEFONE APRIMORADA
Mais fácil e segura. Você pode ligar para um contato favorito com um único toque. Recursos adicionais incluem acesso direto para correio de voz, chamadas em conferência e integração da tela inicial.

SISTEMA DE RECONHECIMENTO DE VOZ
Para que você possa completar tarefas sem tirar os olhos da estrada, o E-PACE oferece reconhecimento de voz inteligente. Por exemplo, "sintonizar 97,9" ou "Ligar para casa".

JAGUAR APPS

Spotify®

tile

OPCIONAIS

NAVEGAÇÃO PRO
Com o sistema de Navegação Pro[1] você pode salvar seus locais favoritos, usar gestos de deslizamento e pinça para zoom a fim de fazer uma exploração de mapa simples, e exibir mapas nítidos em 2D ou 3D.

INCONTROL APPS[1]
A tecnologia InControl Apps permite controlar aplicativos Android™ ou Apple® otimizados para uso em automóvel através da tela Touchscreen, incluindo contatos, calendário e reprodutor de música, por meio de um cabo USB. Você também pode fazer download de aplicativos de terceiros que oferecem uma vasta gama de serviços. Os aplicativos incluem:

- Spotify[2] – Curta uma biblioteca de mais de 30 milhões de músicas com este aplicativo perfeitamente integrado. Com a mesma funcionalidade intuitiva que a do Spotify para celular, você pode procurar músicas, estações e recomendações, criar playlists e acessar suas músicas no modo off-line. Basta fazer login usando sua conta Spotify gratuita ou Spotify Premium.
- Tile[3] – Ajuda você a encontrar itens perdidos ou extraviados rapidamente. Prenda um pequeno rastreador Bluetooth às suas chaves, sua carteira ou sua bolsa. O aplicativo Tile é fácil de usar e pode ajudar a encontrar esses itens caso você não saiba onde os colocou. O aplicativo pode ser acessado a qualquer momento através da tela touchscreen do seu veículo, dando a você a certeza de que tem tudo o que precisa antes de iniciar sua viagem.

[1]Opcional para a versão base. De série para as demais versões. [2]Consulte a disponibilidade na App/Play Store.
[3]As células de rastreamento (tiles) Bluetooth devem ser adquiridas separadamente. 2016 Tile Inc. e o design Tile são marcas registradas de Tile, Inc.

As funcionalidades, opções e disponibilidade do InControl dependem do mercado – consulte a disponibilidade e os termos do mercado brasileiro na concessionária Jaguar mais próxima. Informações e imagens exibidas com relação à tecnologia InControl, incluindo telas ou sequências, estão sujeitas a atualizações de software, controle de versão e outras alterações de sistema/visual dependendo das opções selecionadas. Não é possível garantir a conectividade à rede móvel em todos os locais. O InControl Apps deve ser baixado via App/Play Store. Todos os recursos internos do carro só devem ser usados pelo motorista quando for seguro fazê-lo. O motorista deve ter certeza de que tem controle total do veículo durante todo o tempo.

iPhone® é uma marca registrada da Apple, Inc., registrada nos EUA e outros países.

Consulte a compatibilidade do seu iPhone na concessionária Jaguar local.

ÁUDIO

A cabine de um veículo é o local ideal para viver sua experiência de música pessoal, e o Jaguar E-PACE tem a opção de três diferentes sistemas de som para fazer a sua música ganhar vida:

SISTEMA DE SOM JAGUAR[1]
Excelente qualidade acústica por meio de seis alto-falantes e 180W.

SISTEMA DE SOM MERIDIAN™[2]
Grande definição, agudos cristalinos e graves profundos são fornecidos através de um cuidadoso arranjo de 10 alto-falantes com um subwoofer de canal duplo e 380W.

SISTEMA DE SOM MERIDIAN™ SURROUND[3]
Toda a amplitude e clareza de um show ao vivo entregue por meio de um arranjo com 825W e 14 alto-falantes dianteiros, laterais e traseiros com um subwoofer de canal duplo, perfeitamente unidos pela tecnologia Trifield™. Exclusivo da Meridian, o Trifield mistura perfeitamente os canais centrais e surround aos canais esquerdo e direito, garantindo uma experiência sonora ideal e única para cada passageiro.

[1]De série nas versões Base, S e R-Dynamic S. [2]Disponível como opcional nas versões Base, S e R-Dynamic S. De série nas demais versões. [3]Disponível como opcional para todas as versões.
Imagem representando o sistema de som Meridian™ Surround.

MERIDIAN™
Surgida em 1977 na cidade de Cambridgeshire, na Inglaterra, a Meridian foi pioneira em diversas tecnologias, incluindo a de alto-falantes ativos e do primeiro processador digital de som surround do mundo. A tecnologia de som da Meridian garante que o Jaguar E-PACE seja o lugar mais espetacular para você ouvir música. A tecnologia Meridian Cabin Correction foi utilizada para analisar o formato, a acústica e a ressonância da cabine, removendo ruídos sonoros indesejados. O avançado algoritmo garante que o ritmo, a batida e a sincronização de qualquer música sejam ouvidos precisamente como o artista queria, proporcionando uma experiência de áudio de qualidade sempre excepcional para todos os passageiros no veículo.

	TECNOLOGIA EXCLUSIVA MERIDIAN	ALTO-FALANTES + SUBWOOFERS	WATTS
SISTEMA DE SOM	N/A	6	180
SISTEMA DE SOM MERIDIAN™		10 + 1	380
SISTEMA DE SOM MERIDIAN™ SURROUND		14 + 1	825

DIGITAL SIGNAL PROCESSING
Une todos os elementos do sistema de som para criar um desempenho que antes exigia alto-falantes significativamente maiores.

MERIDIAN CABIN CORRECTION
O avançado algoritmo Meridian Cabin Correction ajusta a experiência de som para oferecer a precisão acústica do interior do E-PACE.

MERIDIAN DIGITAL DITHER SHAPING
Para manter a qualidade das gravações musicais, elas são convertidas para um formato digital comum. O Meridian Digital Dither Shaping garante que as conversões do sinal digital sejam feitas com suavidade e precisão, preservando os detalhes mais sutis do desempenho do áudio. O resultado é uma conversão musical autêntica que evoca as emoções da gravação original.

TRIFIELD
Exclusiva da Meridian, a tecnologia Trifield mistura perfeitamente os canais centrais e surround aos canais esquerdo e direito, proporcionando uma experiência de concerto consistente para todos os ocupantes.

Meridian™ é uma marca registrada da Meridian Audio Ltd.
Trifield e o dispositivo "three fields" são marcas registradas da Trifield Productions Ltd.
Os detalhes e disponibilidade podem variar de acordo com a especificação do veículo e do mercado.

ASSISTÊNCIA AO MOTORISTA

TORNANDO A CONDUÇÃO FÁCIL E SEGURA

Desde a administração do tráfego urbano ou rodoviário, até oferecendo segurança adicional para você e os outros passageiros, há uma grande variedade de tecnologias inovadoras disponíveis, seja como item de série, opcional ou como parte de um pacote opcional. Independentemente de qual você escolher, cada recurso foi projetado e fabricado para aumentar sua satisfação com o veículo.

Pesquise "Assistência ao motorista Jaguar E-PACE" para obter mais detalhes.

Controle de Cruzeiro Adaptativo com Assistência em Congestionamentos

ITENS DE SÉRIE

- O **Assistente de Manutenção em Faixa** detecta se o veículo está saindo inadvertidamente da sua faixa de rodagem e aplica torque no volante, levando o veículo de volta à posição certa.
- O **Monitor de Fadiga do Motorista** detecta quando você está começando a se sentir sonolento e envia um aviso prévio para que você faça uma pausa.
- **Controle de Cruzeiro e Limitador de Velocidade**
- **Sensores de estacionamento dianteiro e traseiro**
- **Câmera traseira**

PACOTE DRIVE[1]

Deixa cada viagem mais segura e relaxante. O Pacote Drive inclui:

O **Controle de Cruzeiro Adaptativo com Assistência em Congestionamentos** manterá o seu veículo a uma distância segura do veículo à frente caso este diminua a velocidade ou pare, seja numa rodovia ou no para-e-anda do tráfego. Se o veículo à frente parar, o seu também parará suavemente. Assim que o tráfego se deslocar, basta tocar no acelerador e o Controle de Cruzeiro Adaptativo voltará a seguir o veículo à frente. O sistema pode ser ativado a partir dos 15 km/h até velocidades de autoestrada.

A **Frenagem de Emergência** detecta a possibilidade de uma colisão frontal com outro veículo e exibe um alerta à frente para avisar o motorista da necessidade de frear. Se o motorista não reagir, o sistema aplicará os freios para ajudar a reduzir a severidade do possível impacto. A Frenagem de Emergência é ativada entre 10 km/h e 160 km/h.

O **Assistente de Pontos Cegos** ajuda a prevenir colisões. Se o seu veículo detectar outro carro em seu ponto cego quando você começar a mudar de faixa, uma pequena luz de aviso se acenderá no retrovisor correspondente e um torque corretivo será exercido sobre a direção, afastando seu veículo do caminho do outro veículo.

[1]De série para R-Dynamic HSE. Opcional para as demais versões. [2]De série nas versões SE, R-Dynamic SE e R-Dynamic HSE. Opcional para as demais versões.
[3]Disponível somente com retrovisores externos antiofuscantes com rebatimento elétrico instalados.

VEÍCULOS MOSTRADOS: E-PACE R R-DYNAMIC NA COR BRANCO YULONG COM ITENS OPCIONAIS INSTALADOS

Detecção de Tráfego em Ré

Sistema Avançado de Câmeras 360°

PACOTE DE ESTACIONAMENTO[2]

O Pacote de Estacionamento permite que você estacione e manobre com segurança e confiança, dentro e fora de espaços apertados, e para um tráfego encoberto por prédios ou outros veículos. Ele oferece:

A **Detecção de Tráfego em Ré** é especialmente útil ao sair em marcha-à-ré de um estacionamento. O sistema alerta quanto a veículos, pedestres ou outros perigos se aproximando de um lado do veículo. Ele alertará você com avisos visuais e sonoros para que você saiba o que está atrás de você, mesmo quando a visão estiver obstruída.

O **Park Assist** torna manobras de estacionamento em vagas paralelas e perpendiculares mais fácil do que nunca. Ele encontra a vaga ideal para você. Basta selecionar a marcha apropriada e controlar a velocidade utilizando os pedais do freio e do acelerador. Gráficos e notificações guiam você durante as manobras. O Park Assist também irá orientar manobras para fora de uma vaga, eliminando o estresse na hora de estacionar.

Os **Sensores de Estacionamento 360°** proporcionam total confiança ao manobrar em espaços apertados. Sensores localizados ao redor do carro são acionados automaticamente quando a marcha a ré é selecionada, ou podem ser ativados manualmente, com um gráfico que aparece no monitor touchscreen mostrando uma vista de cima do carro. Ao estacionar, a tela Touchscreen e o feedback de áudio indicam a distância a que você se encontra dos obstáculos.

OPCIONAL

O **Sistema Avançado de Câmeras 360°[3]** utiliza quatro câmeras digitais discretamente colocadas em torno do veículo, proporcionando uma vista superior de 360° na tela touchscreen. Capaz de exibir várias vistas diferentes ao mesmo tempo, este item ajuda em diversas manobras, desde estacionar junto ao meio-fio até entrar e sair de vagas apertadas e cruzamentos.

EFICIÊNCIA TECNOLÓGICA

CONSTRUÇÃO SUSTENTÁVEL
A Jaguar Land Rover tem o compromisso de produzir veículos que usem materiais mais sustentáveis, produzam menos resíduos e usem menos recursos naturais, como parte da nossa abordagem à excelência em sustentabilidade. O processo de desenvolvimento do E-PACE incluiu uma avaliação de ciclo de vida e foi projetado para ter materiais 85% recicláveis e reutilizáveis, e 95% recuperáveis, ao final da vida útil do veículo.

Materiais reciclados foram usados no E-PACE sempre que possível. Cada veículo contém até 10 kg de plásticos reciclados, o equivalente a 769 garrafas plásticas pequenas de água. O uso de material reciclado no E-PACE significa que aproximadamente 6.290 toneladas de plásticos são desviados dos aterros sanitários por todo o seu ciclo de vida. As peças contendo plásticos reciclados incluem a base do console do assoalho, revestimentos das caixas de rodas e as tampas das caixas de fusíveis.

CENTRO DE FABRICAÇÃO DE MOTORES
O Centro de Fabricação de Motores da Jaguar Land Rover, onde todos os motores do E-PACE são desenvolvidos, foi construído de acordo com os mais elevados padrões ambientais (BREEAM Excellent) e apresenta em seu teto o maior painel solar instalado no Reino Unido. Formado por nada menos que 22.600 painéis individuais, capazes de produzir até 6,2 mW (energia suficiente para abastecer 1.600 casas), ele gera mais de 30% da energia do local, reduzindo a pegada de CO_2 em mais de 2.400 toneladas por ano.

AERODINÂMICA AVANÇADA
A forma aerodinâmica do E-PACE faz o ar correr ao redor das rodas traseiras, reduzindo a turbulência. O piso inferior liso foi dimensionado em exaustivos testes para aperfeiçoar a eficiência do fluxo de ar.

Para ajudar o E-PACE a cortar o ar e diminuir o consumo de combustível, entradas de ar abaixo do para-choque foram projetadas para melhorar o fluxo através das rodas dianteiras, direcionando o ar para a caixa de roda interna por meio de dutos no spoiler dianteiro. Duas aletas ativas inteligentes, nas grades dianteiras superior e inferior, se abrem quando necessário para deixar o ar fresco entrar, fechando sempre que possível.

Para reduzir o arrasto e, por sua vez, as emissões de CO_2, uma lâmina aero sob o para-choque traseiro ajuda a redirecionar ar para fora da parte traseira do carro. Ela também ajuda a limpar o vidro e as lanternas traseiras.

MODO ECO
O Modo Eco incentiva a direção com baixo consumo de combustível, reduzindo a sensibilidade do acelerador e selecionando o mapeamento mais econômico do motor. Além disso, reduz o consumo de combustível, minimizando assim as exigências de potência impostas sobre o motor pelo controle de temperatura e pelos sistemas de áudio. Um visor na tela touchscreen fornece os dados do veículo e dicas de condução.

O INTERIOR MOSTRADO APRESENTA O MODO ECO

DRIVING STYLE
Fuel efficiency
Driving Score 99%
14:56
History
4G
High Street, Kensington
0.8km 14:58
5.0
4.8
4.8
Avg. Fuel 5.6 l/100km
Avg. Speed 70 kmh
Duration 00:11:32
Distance 7.1 kilometres
MAX A/C
A/C

SEGURANÇA
TOTALMENTE SEGURO

Projetado para máxima segurança, o E-PACE foi desenvolvido prevendo uma diversidade de itens que ajudam a prevenir acidentes, além de oferecer toda garantia de conforto e segurança para o motorista e passageiros. A Tração Integral (AWD) mantém o veículo firme e estável na via, em qualquer tipo de clima ou ambiente. O Jaguar E-PACE conquistou a classificação cinco estrelas no Euro NCAP, confirmando que o veículo está entre os mais seguros do mercado. Com excelente proteção para adultos, crianças e pedestres, o veículo teve pontuação elevada em todas as categorias.

Pesquise "Segurança do Jaguar E-PACE" para obter mais detalhes.

O **Controle Dinâmico de Estabilidade (DSC)** monitora o comportamento dinâmico do E-PACE, intervindo para maximizar a estabilidade do veículo. O DSC reduz o torque do motor e aplica frenagem às rodas apropriadas para corrigir a direção do trajeto do veículo, contrabalançando o subesterço ou sobresterço.

O **Controle Eletrônico de Tração (ETC)** otimiza a tração e a estabilidade, controlando o giro das rodas. O sistema ETC reduz o torque para a roda em movimento e aplica frenagem à roda, se necessário.

O **Controle de Torque do Arrasto do Motor (EDC)** reduz a chance de travamento da roda causada por uma forte frenagem do motor em condições sem aderência. Ele atua aumentando brevemente o torque para as rodas trativas de acordo com o momento.

O **Auxílio de Partida em Aclives (HSA)** assegura que o veículo não retroceda em situações de saída em aclive.

O **Controle de Frenagem em Curvas (CBC)** varia automaticamente a força de frenagem em cada roda quando os freios são acionados e o limite de aderência é atingido em uma curva. Variando a força de frenagem aplicada a cada roda, o sistema evita o travamento das rodas e o deslizamento do veículo.

O **Controle de Estabilidade Antirrolagem (RSC)** é integrado com o DSC para reduzir as chances de capotamento ao mesmo tempo em que proporciona agilidade e capacidade de desviar de obstáculos. Ele monitora o movimento do veículo e as forças na curva para detectar qualquer risco de capotagem. Se um risco for detectado, a frenagem é aplicada à roda dianteira externa para reduzir as forças que contribuem para o risco de capotagem.

A **Assistência a Frenagens de Emergência (EBA)** entende quando você pisa rapidamente no freio, mas sem a força necessária para maximizar o desempenho da parada. Esse sistema faz com que a pressão de frenagem aumente por meio da bomba do ABS, garantindo que você pare a tempo. Para ajudar a reduzir o risco de colisão, o Sistema de Sinal de Frenagem de Emergência (ESS) ativa automaticamente o pisca-alerta durante uma frenagem de emergência.

O **Sistema Antitravamento dos Freios (ABS)** permite que o veículo mantenha-se aderente à superfície da estrada na hora de frear, impedindo o travamento dos freios e, dessa forma, preservando a capacidade de o veículo desviar de um obstáculo. O sistema ajuda a diminuir a distância de frenagem.

A **Distribuição Eletrônica da Força de Frenagem (EBD)** varia automaticamente a força de frenagem sobre cada eixo para diminuir a distância até o momento da parada, mantendo a estabilidade e a capacidade de direção do veículo.

As **Luzes de Freio de Emergência (EBL)** são ativadas automaticamente por meio do pisca-alerta, para alertar os veículos atrás de você em caso de frenagem brusca.

VEÍCULO MOSTRADO: E-PACE R-DYNAMIC SE EM YULONG WHITE COM ACESSÓRIOS OPCIONAIS INSTALADOS

ISOFIX E AIRBAGS
Para melhorar a segurança, dois pontos ISOFIX para cadeirinhas e assentos infantis são instalados em cada lado dos bancos traseiros; um sistema completo de seis airbags (motorista e passageiro, cortinas laterais e tórax) é oferecido de série.

PRÉ-TENSIONADORES
Mantendo a sua segurança e a de sua família em caso de colisão, os pré-tensionadores dos cintos são ativados em uma fração de segundo. Em caso de desaceleração repentina, é disparado um pistão no mecanismo do cinto de segurança, que aperta o cinto quase instantaneamente mantendo o ocupante pressionado contra o assento.

CÉLULA DE SEGURANÇA
Projetada para segurança máxima, a célula de segurança do E-PACE é feita com aços de ultra-alta resistência, formando uma gaiola rígida em volta de você e dos seus passageiros.

LUZES MAIS BRILHANTES, DIREÇÃO NOTURNA MAIS SEGURA

O E-PACE traz iluminação externa de LED como item de série. As luzes de LED foram projetadas para durar por toda a vida útil do veículo, e são mais eficientes no consumo de combustível, já que usam menos energia. A qualidade de luz produzida é mais próxima da luz do dia, deixando a condução menos cansativa à noite.

Os sistemas de faróis opcionais apresentam o visual de assinatura exterior distinta usando Luzes de Circulação Diurna[1] (DRL). Ao indicar o caminho, as Luzes Direcionais Estáticas opcionais[2], que operam a velocidades inferiores a 70 km/h, iluminam a estrada ou rua na qual você está virando. Dirigir à noite ficou mais fácil através do Assistente de Farol Alto Automático[3] (AHBA), que detecta as luzes à frente e inclina automaticamente o facho principal para não ofuscar o tráfego em sentido contrário.

Os Faróis Matrix LED opcionais possuem um facho de luz adaptativo. Dividindo o facho principal em duas faixas verticais, o sistema adaptativo maximiza o número de seções de farol alto em torno do tráfego em sentido contrário para aumentar a visibilidade, enquanto joga uma sombra diante dos veículos para prevenir ofuscamento e aumentar a segurança. O farol adaptável também é capaz de otimizar a distribuição da luz para se adequar às condições de condução da cidade, campo, cruzamento ou mau tempo. Disponíveis com os faróis Matrix LED opcionais, os Indicadores de Direção Animados dianteiro e traseiro reduzem o tempo gasto por outros usuários da estrada para entender a direção para a qual você pretende seguir.

Pesquise "Segurança do Jaguar E-PACE" para obter mais detalhes.

ARQUITETURA DOS FARÓIS

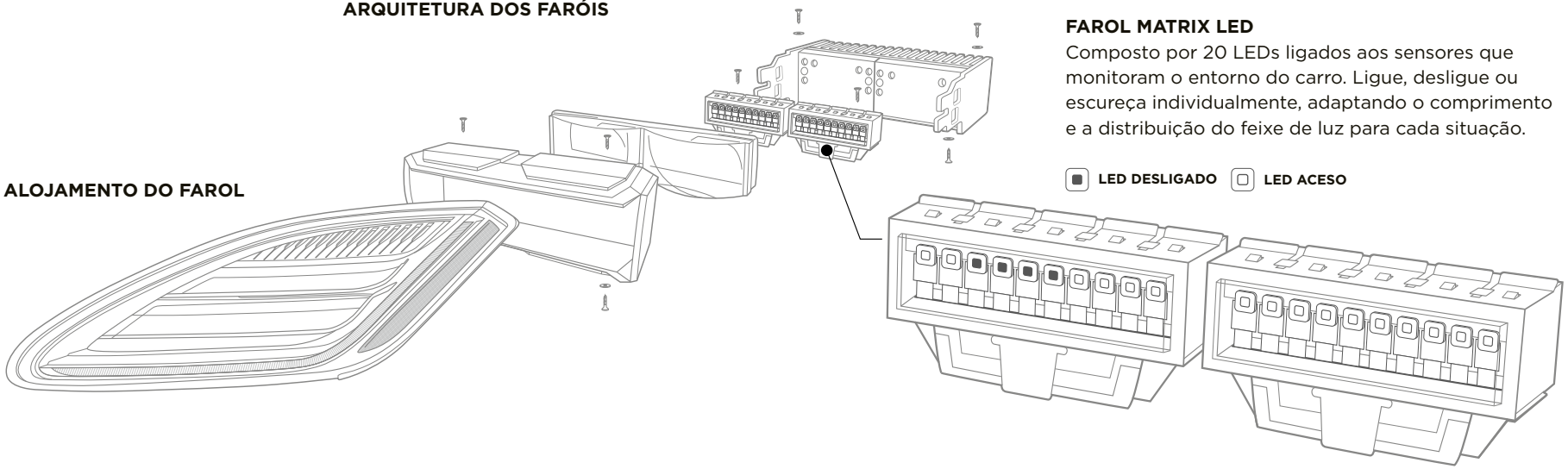

[1]Opcional na versão Base. De série nas demais versões. [2]Disponível com faróis Matrix LED. [3]Opcional na versão Base, S e R-Dynamic S. De série nas demais versões.

VEÍCULO MOSTRADO: E-PACE S NA COR CINZA BORASCO COM ITENS OPCIONAIS INSTALADOS

106 TCM

PRATICIDADE
ESPAÇO PARA TODOS

O espaço interno do E-PACE é líder em sua categoria. O porta-objetos no console central tem porta-copos removível, que torna o espaço flexível, adequado para tablets pequenos ou quatro garrafas de 750ml que podem ser armazenadas na posição horizontal. Uma tomada 12V dentro do console e duas tomadas USB estão disponíveis para o carregamento, enquanto a parte traseira do console central tem tomadas USB opcionais para os passageiros de trás. O piso do porta-objetos também possui um retentor para tablet para fixar um dispositivo durante o carregamento.

INTERIOR MOSTRADO: E-PACE HSE COM ASSENTOS DE COURO WINDSOR LIGHT OYSTER COM INTERIOR EBONY/LIGHT OYSTER E REVESTIMENTO DO TETO LIGHT OYSTER

Um suporte para smartphone fica entre os porta-copos, para que os ocupantes possam levar um telefone enquanto ainda usam os porta-copos. Uma tampa removível na parte superior dos porta-copos serve para guardar moedas e chaves, e também inclui um suporte para telefone celular. O grande porta-luvas é ótimo para todos os itens essenciais que você deseja manter sempre à mão. Os dois compartimentos fundos nas portas dianteiras foram moldados para transportar os mais diversos itens, como celulares, latas e uma garrafa de 1,5 litros.

PROJETADO PARA A PRATICIDADE

Não importa a sua aventura, nossa Activity Key é a companhia perfeita.

ACTIVITY KEY
Com a Activity Key opcional você aproveita suas atividades favoritas e mantém a chave principal em segurança dentro do carro. Para maior conveniência, você pode prender a Activity Key no pulso. Robusta e totalmente à prova de água, a pulseira permite que você realize uma série de atividades, como ciclismo e natação. Basta posicionar sua Activity Key diante do sensor na tampa do porta-malas para travar ou destravar o carro, e desativar ou reativar o chaveiro convencional.

ACIONAMENTO DA TAMPA DO PORTA-MALAS POR GESTO

VEÍCULO MOSTRADO: E-PACE S NA COR CINZA BORASCO COM ITENS OPCIONAIS INSTALADOS

LEVE O MUNDO COM VOCÊ

O E-PACE é projetado para transportar você e os outros passageiros sem esforço e confortavelmente, não importa o destino ou a situação.

Se as suas mãos estiverem ocupadas, o acionamento da tampa do porta malas por gesto opcional[1] facilita o uso hands-free. Basta colocar o pé sob um dos flancos traseiros do E-PACE para que a tampa do porta-malas seja aberta ou fechada.

Itens grandes podem ser acomodados facilmente no porta-malas, com largura máxima de até 1,3 metros, como por exemplo um carrinho de bebê. Com uma capacidade de até 484 litros, você pode colocar facilmente duas malas de médio porte e três malas pequenas.

Os assentos traseiros dobráveis bipartidos 60:40 são de série para você transportar itens com até 1.568 mm de comprimento, mesmo com um ou dois passageiros sentados atrás. Para itens volumosos, como móveis desmontados, dobre totalmente os assentos da segunda fileira para liberar 1.141 litros de espaço. Fáceis de usar, os trilhos e a rede divisória opcionais aumentam a capacidade de adaptação do espaço para carga e impedem que objetos caiam nos assentos traseiros.

[1]De série na versão R-Dynamic HSE. Disponível somente com Acesso Keyless opcional instalado.

E-PACE – ESPECIFICAÇÕES

Configure seu veículo em jaguarbrasil.com.br

Este é o local onde o E-PACE torna-se o seu E-PACE. Você tem várias opções. Escolha a versão: E-PACE ou E-PACE R-Dynamic, o motor e o pacote de especificações, e até as cores para o interior e exterior, as rodas, os acabamentos e aqueles toques detalhados que personalizam o seu veículo. Você também pode configurar o E-PACE ao seu gosto pelo nosso configurador on-line em jaguarbrasil.com.br

1

ESCOLHA O SEU
MODELO

Página 40

Você pode comparar os itens de série entre as versões E-PACE e E-PACE R-Dynamic.

2

ESCOLHA O SEU
MOTOR

Página 42

Escolha um dos três motores potentes e eficientes.

3

ESCOLHA O SEU
PACOTE DE ESPECIFICAÇÕES

Página 44

Para deixar a sua seleção de opções ainda mais fácil, você pode escolher pacotes de especificações: S, SE ou HSE.

ESCOLHA O SEU

EXTERIOR

Página 46

Você tem uma ampla linha de opções de exterior à sua escolha: estilos de teto, cores, Black Pack e rodas, tudo para você se expressar verdadeiramente.

ESCOLHA O SEU

INTERIOR

Página 54

Depois de escolher o seu estilo de assento, selecione a cor da sua preferência.

ESCOLHA OS SEUS

OPCIONAIS E ACESSÓRIOS JAGUAR

Página 62

Você tem à sua escolha uma variedade de opcionais de fábrica para criar exatamente o veículo de que você precisa. Também há toda uma gama de acessórios que a sua Concessionária Jaguar pode instalar para você.

1 ESCOLHA O SEU MODELO

E-PACE

E-PACE R-DYNAMIC

E-PACE & E-PACE R-DYNAMIC – ITENS DE SÉRIE

CARACTERÍSTICAS EXTERIORES

Molduras das janelas laterais em Satin Black
Retrovisores externos com aquecimento
Limpadores de para-brisa com sensores de chuva
Saída dupla de escapamento com ponteiras
Aerofólio da tampa do porta-malas
Vidro traseiro térmico
Faróis de LED
Lanternas traseiras de LED
Lanterna de neblina traseira
Acendimento automático dos faróis
Indicadores de mudança de faixa (3 piscadas)
Iluminação de acesso (por controle remoto) e iluminação follow-me-home

RODAS E PNEUS

Rodas de liga leve de 17" com 10 raios "Estilo 1005"
Estepe de aço de tamanho reduzido

EQUIPAMENTO INTERIOR

Ar-condicionado Dual-Zone
Porta-objetos do console central
Porta-copos dianteiros duplos com cobertura
Console central com apoio de braço
Para-sóis com espelhos de cortesia e iluminação
Saídas de ar da segunda fileira
Iluminação no console superior

ACABAMENTO DE ASSENTOS E INTERIOR

Assentos em tecido
Assentos dianteiros com 8 modos de ajuste manual
Volante em couro
Revestimento do teto Morzine Light Oyster
Soleiras de metal com inscrição Jaguar
Assento traseiro com rebatimento 60:40

DINÂMICA

All Surface Progress Control (ASPC)
Auxílio de Partida em Aclives
JaguarDrive Control
Direção com Assistência Elétrica (EPAS)
Vetorização de Torque por Frenagem (TVbB)
Controle Dinâmico de Estabilidade e Controle de Tração
Freio de Estacionamento Elétrico (EPB)
Saída em Baixa Tração
Stop/Start
Botão Start

MULTIMÍDIA

Touch Pro 10"
Monitor de 5" no painel de instrumentos
Sistema de Som Jaguar – 180W
Rádio AM/FM
Controle Dinâmico de Volume
Conectividade Bluetooth®
Controle por Voz
Tomadas – 2 de 12V e 2 USB para dados e carregamento
Assistente de Modo de Condução ECO
Computador de bordo

ASSISTÊNCIA AO MOTORISTA

Controle de Cruzeiro e Limitador de Velocidade
Monitor de Fadiga do Motorista
Assistente de Manutenção de Faixa
Sensores de estacionamento dianteiro e traseiro
Câmera traseira

SEGURANÇA

Sistema Antitravamento dos Freios (ABS)
Sistema de airbag de pedestre
Distribuição Eletrônica da Força de Frenagem (EBD)
Assistência a Frenagens de Emergência (EBA)
Airbags frontais, com detector de ocupação do assento do passageiro
Airbags laterais dianteiros
Airbag tipo cortina de comprimento total das janelas laterais
Alarme de perímetro e imobilizador
Travamento automático configurável pelo cliente
ISOFIX no assento traseiro
Travas de segurança para crianças acionadas eletricamente
Lembrete do cinto de segurança
Apoios de cabeça dianteiros passivos

CONVENIÊNCIA

Cobertura do porta-malas
Porta-malas com elástico Side-Strap
Luz do porta-malas
Amarrações para bagagem no porta-malas
Ganchos no porta-malas
Tampa traseira manual

E-PACE R-DYNAMIC – ITENS DE SÉRIE ADICIONAIS*

QUANDO O R-DYNAMIC FOR ESPECIFICADO

Kit de carroceria R-Dynamic (exclusivo para-choque dianteiro e acabamento Gloss Black da grade dianteira)
Volante R-Dynamic em couro softgrain Paddle-shifters em Satin Black
Assentos esportivos em couro granulado com costura contrastante
Faróis de neblina dianteiros
Rodas de liga leve de 18" com 5 raios "Estilo 5048"
Entradas de ar laterais em Satin Chrome
Grade do radiador com acabamento Gloss Black e moldura em Satin Chrome
Pedais metálicos de acabamento Bright
Soleiras de metal com inscrição R-Dynamic
Revestimento do teto Ebony

*Consulte a página 45 para obter uma lista completa dos itens de série.

2 ESCOLHA O SEU MOTOR

Configure seu veículo em jaguarbrasil.com.br

GASOLINA

SISTEMA DE TRAÇÃO E DESEMPENHO DO MOTOR

MOTORIZAÇÃO		P200	P250	P300
Transmissão		Automática	Automática	Automática
Linha de transmissão		Tração Integral (AWD)	Tração Integral (AWD)	Tração Integral (AWD)
Potência máxima	CV/rpm	200/5.500	249/5.500	300/5.500
Torque máximo	Nm/rpm	320/1.250	365/1.200-4.500	400/1.500-4.500
Capacidade	cc	1.997	1.997	1.997
Nº de cilindros		4	4	4
Layout dos cilindros		Em linha	Em linha	Em linha
DESEMPENHO				
Velocidade máxima	km/h	216	231	240
Aceleração (segundos)	0 a 100 km/h	8,2	7,1	6,5

O motor P300 está disponível somente para as versões R-Dynamic SE e R-Dynamic HSE.

3 ESCOLHA O SEU PACOTE DE ESPECIFICAÇÕES

S

SE

R-DYNAMIC S

R-DYNAMIC SE

R-DYNAMIC HSE

	S	SE	R-DYNAMIC HSE
ILUMINAÇÃO EXTERNA			
	Faróis de LED com assinatura DRL	Faróis de LED com assinatura DRL Assistente de Farol Alto Automático (AHBA)	Faróis de LED com assinatura DRL Assistente de Farol Alto Automático (AHBA)
RODAS			
	Rodas de 18" "Estilo 9008" com 9 raios **Na versão R-Dynamic:** Rodas de 18" "Estilo 5048" com 5 raios	Rodas de 19" "Estilo 1039" com 10 raios **Na versão R-Dynamic:** Rodas de 19" "Estilo 5049" com 5 raios	Rodas de 20" com 5 raios divididos "Estilo 5051" e acabamento Satin Grey Diamantado
CONVENIÊNCIA			
	Retrovisor interno antiofuscante automático Retrovisores externos com aquecimento, rebatimento elétrico, função antiofuscante automática e luzes de aproximação	Retrovisor interno antiofuscante automático Retrovisores externos com aquecimento, memória, rebatimento elétrico, luzes de aproximação e função antiofuscante automática Tampa do porta-malas elétrica	Retrovisor interno antiofuscante automático Retrovisores externos com aquecimento, memória, rebatimento elétrico, luzes de aproximação e função antiofuscante automática Tampa do porta-malas acionada por gesto Acesso Keyless
ASSENTOS			
	Assentos em couro granulado Assentos dianteiros elétricos com 10 modos de ajuste **Na versão R-Dynamic:** Assentos em couro granulado com costura contrastante	Assentos em couro granulado Assentos dianteiros elétricos com 14 modos de ajuste e memória **Na versão R-Dynamic:** Assentos em couro granulado com costura contrastante	Assentos esportivos de couro Windsor perfurado com costura contrastante Assentos dianteiros elétricos com 18 modos de ajuste e memória
MULTIMÍDIA			
	Navegação Pro InControl Apps	Navegação Pro Sistema de Som Meridian™ – 380W InControl Apps	Navegação Pro Sistema de Som Meridian™ – 380W InControl Apps Tela Interativa do Motorista de 12,3"
ASSISTÊNCIA AO MOTORISTA			
		O **Pacote de Estacionamento** inclui Sensores de estacionamento 360°, Detecção de Tráfego em Ré e Park Assist.	O **Pacote de Estacionamento** inclui Sensores de estacionamento 360°, Detecção de Tráfego em Ré e Park Assist. O **Pacote Drive** inclui Controle de Cruzeiro Adaptativo com Assistência em Congestionamentos, Frenagem de Emergência em Alta Velocidade e Assistente de Pontos Cegos.

4 ESCOLHA O SEU EXTERIOR

Configure seu veículo em jaguarbrasil.com.br

ESCOLHA SEU TETO

Teto na cor da carroceria (de série)

Teto panorâmico fixo na cor da carroceria (opcional)

Teto contrastante preto* (opcional)

Teto panorâmico fixo contrastante preto* (opcional)

*Não disponível nas cores externas Preto Narvik, Preto Santorini ou Preto Farallon Pearl.

As opções especificadas podem afetar a eficiência do veículo e os preços podem ser afetados conforme a política fiscal local. Configure o seu veículo no site jaguarbrasil.com.br ou consulte a concessionária Jaguar mais perto de você.

VEÍCULO MOSTRADO: E-PACE R-DYNAMIC SE NA COR BRANCO YULONG COM ITENS OPCIONAIS INSTALADOS

ESCOLHA SUA COR

Cor da carroceria: Branco Fuji (Sólida)

Cor do teto: Preto

Preto Narvik (Sólida)

Cor da carroceria: Vermelho Caldera (Sólida)

Cor do teto: Preto

Cor da carroceria: Branco Yulong (Metálica)

Cor do teto: Preto

4 ESCOLHA O SEU EXTERIOR

Configure seu veículo em jaguarbrasil.com.br

ESCOLHA SUA COR

Cor da carroceria: Cinza Borasco
(Metálica)

Cor do teto: Preto

Cor da carroceria: Preto Santorini
(Metálica)

Cor da carroceria: Cinza Corris
(Metálica)

Cor do teto: Preto

Cor da carroceria: Prata Indus
(Metálica)

Cor do teto: Preto

Cor da carroceria: Vermelho Firenze
(Metálica)

Cor do teto: Preto

Cor da carroceria: Preto Farallon Pearl
(Metálica Premium)

Cor da carroceria: Azul Caesium
(Metálica)

Cor do teto: Preto

Cor da carroceria: Prata Silicon
(Metálica Premium)

Cor do teto: Preto

4 ESCOLHA O SEU EXTERIOR

Configure seu veículo em jaguarbrasil.com.br

BLACK PACK

O Black Pack opcional acrescenta um toque dramático. Ele inclui grade dianteira e moldura, entradas de ar laterais e molduras das janelas, em Gloss Black. Complete o look com as rodas opcionais de 20" com 5 raios divididos "Estilo 5051" e acabamento Gloss Black.

VEÍCULO MOSTRADO: E-PACE S NA COR CINZA BORASCO COM ITENS OPCIONAIS INSTALADOS

106 TCM

106 TCM

4 ESCOLHA O SEU EXTERIOR

Configure seu veículo em jaguarbrasil.com.br

ESCOLHA SUAS RODAS

DE SÉRIE E OPCIONAIS

RODAS DE 17" "ESTILO 1005"
COM 10 RAIOS
De série no E-PACE

RODAS DE 18" "ESTILO 9008"
COM 9 RAIOS
De série no E-PACE S

RODAS DE 19" "ESTILO 1039"
COM 10 RAIOS
De série no E-PACE SE

RODAS DE 18" "ESTILO 5048"
COM 5 RAIOS
De série no E-PACE R-Dynamic S

RODAS DE 19" "ESTILO 5049"
COM 5 RAIOS
De série no E-PACE R-Dynamic SE

RODAS DE 20" "ESTILO 5051"
COM 5 RAIOS DIVIDIDOS
E ACABAMENTO SATIN GREY DIAMANTADO
De série no E-PACE R-Dynamic HSE

OPCIONAL

**RODAS DE 19" "ESTILO 5049"
COM 5 RAIOS
E ACABAMENTO SATIN DARK GREY**

**RODAS DE 20" "ESTILO 5054"
COM 5 RAIOS**

**RODAS DE 20" "ESTILO 5051"
COM 5 RAIOS DIVIDIDOS
E ACABAMENTO GLOSS BLACK**

**RODAS DE 20" COM 6 RAIOS DIVIDIDOS
"ESTILO 6014" E ACABAMENTO SATIN GREY
DIAMANTADO**

5 ESCOLHA O SEU INTERIOR

Configure seu veículo em jaguarbrasil.com.br

E-PACE

TECIDO

COURO GRANULADO

COURO WINDSOR

E-PACE R-DYNAMIC

COURO GRANULADO

COURO WINDSOR

SELECIONE O MATERIAL E A FUNCIONALIDADE DO SEU ASSENTO

ESTILO DO ASSENTO	DIANTEIROS MANUAIS COM 8 MODOS DE AJUSTE	DIANTEIROS ELÉTRICOS COM 10 MODOS DE AJUSTE	DIANTEIROS ELÉTRICOS COM 14 MODOS DE AJUSTE	DIANTEIROS ELÉTRICOS COM 18 MODOS DE AJUSTE
E-PACE	●	○	○	○
E-PACE R-Dynamic	—	●	○	○
MOVIMENTO				
Para frente/para trás	Manual (2)	Elétrico (2)	Elétrico (2)	Elétrico (2)
Altura da almofada	Manual (2)	Elétrico (2)	Elétrico (2)	Elétrico (2)
Inclinação da almofada		Elétrico (2)	Elétrico (2)	Elétrico (2)
Extensão da almofada				Elétrico (2)
Reclinação	Manual (2)	Elétrico (2)	Elétrico (2)	Elétrico (2)
Lombar			Elétrico (4)	Elétrico (4)
Reforços				Elétrico (2)
Altura do apoio para cabeça	Manual (2)	Manual (2)	Manual (2)	Manual (2)
ITENS				
Memória do motorista e passageiro	—	—	●	●
Apoio de braço traseiro central	—	●	●	●
FUNCIONALIDADE OPCIONAL				
Assento dianteiro aquecido	○	○	○	○
Assentos dianteiros e traseiros com aquecimento	○	○	○	○
Assentos dianteiros climatizados e traseiros com aquecimento	—	—	—	○
MATERIAL				
Tecido	●	—	—	—
Couro granulado	—	●	●	—
Couro Windsor	—	—	—	●
DISPONIBILIDADE				
E-PACE	●	○	○	○
S	—	●	○	○
SE	—	—	●	○
HSE	—	—	—	●

● Série ○ Opcional — Indisponível

5 ESCOLHA O SEU INTERIOR

Configure seu veículo em jaguarbrasil.com.br

SELECIONE AS COMBINAÇÕES DE CORES DO INTERIOR

	1	2	3	4	5	6
CORES INTERNAS	**COSTURA**	**MATERIAL DO ASSENTO**	**REVESTIMENTO DO TETO**	**PAINEL SUPERIOR**	**PAINEL CENTRAL**	**CARPETE**
E-PACE						
A Ebony/Ebony	Ebony	Ebony em tecido	Light Oyster[1]	Ebony	Ebony	Ebony
B Ebony/Ebony	Ebony	Couro Granulado Ebony	Light Oyster[1]	Ebony	Ebony	Ebony
C Lunar/Light Oyster	Light Oyster	Couro granulado Light Oyster	Light Oyster[1]	Lunar	Light Oyster	Lunar
D Ebony/Ebony	Ebony	Couro Windsor Ebony	Light Oyster[1]	Ebony	Ebony	Ebony
E Lunar/Light Oyster	Light Oyster	Couro Windsor Light Oyster	Light Oyster[1]	Lunar	Light Oyster	Lunar
F Ebony/Light Oyster	Light Oyster	Couro Windsor Light Oyster	Light Oyster[1]	Ebony	Light Oyster	Ebony
G Ebony/Siena Tan	Siena Tan	Couro Windsor Siena Tan	Light Oyster[1]	Ebony	Siena Tan	Ebony
E-PACE R-DYNAMIC						
H Ebony/Ebony	Light Oyster	Couro Granulado Ebony	Ebony[2]	Ebony	Ebony	Ebony
I Ebony/Ebony	Reims Blue	Couro Granulado Ebony	Ebony[2]	Ebony	Ebony	Ebony
J Ebony/Light Oyster	Light Oyster	Couro granulado Light Oyster	Ebony[2]	Ebony	Light Oyster	Ebony
K Ebony/Ebony	Light Oyster	Couro Windsor Ebony	Ebony[2]	Ebony	Ebony	Ebony
L Ebony/Light Oyster	Light Oyster	Couro Windsor Light Oyster	Ebony[2]	Ebony	Light Oyster	Ebony
M Ebony/Mars Red	Vermelho	Couro Windsor Mars Red	Ebony[2]	Ebony	Mars Red	Ebony
N Ebony/Eclipse	Reims Blue	Couro Windsor Eclipse	Ebony[2]	Ebony	Eclipse	Ebony

[1]Revestimento do teto Ebony opcional disponível. [2]Revestimento do teto Light Oyster opcional disponível.

1
2
3
4
5
6

5 ESCOLHA O SEU INTERIOR

Configure seu veículo em jaguarbrasil.com.br

E-PACE: COMBINAÇÕES DE CORES INTERNAS DISPONÍVEIS

A. EBONY/EBONY
Interior mostrado: E-PACE (série) com Interior Ebony/Ebony com costura Ebony, assentos de tecido Ebony e revestimento do teto Light Oyster.

B. EBONY/EBONY
Interior mostrado: E-PACE SE (série) com Interior Ebony/Ebony com costura Ebony e revestimento do teto Light Oyster. Este interior também está disponível no E-PACE (opcional) e E-PACE S (série).

C. LUNAR/LIGHT OYSTER
Interior mostrado: E-PACE SE (opcional) com interior Lunar/Light Oyster com costura Light Oyster, assentos de couro granulado Light Oyster e revestimento do teto Light Oyster. Este interior também está disponível como opcional para E-PACE e E-PACE S.

D. EBONY/EBONY
Interior mostrado: E-PACE SE (opcional) com interior Ebony/Ebony com costura Ebony, assentos de couro Windsor Ebony e revestimento do teto Light Oyster. Este interior também está disponível como opcional para E-PACE e E-PACE S.

E. LUNAR/LIGHT OYSTER
Interior mostrado: E-PACE SE (opcional) com interior Lunar/Light Oyster com costura Light Oyster, assentos de couro Windsor Light Oyster e revestimento do teto Light Oyster. Este interior também está disponível como opcional para E-PACE e E-PACE S.

F. EBONY/LIGHT OYSTER
Interior mostrado: E-PACE SE (opcional) com interior Ebony/Light Oyster com costura Light Oyster, assentos de couro Windsor Light Oyster e revestimento de teto Light Oyster. Este interior também está disponível como opcional para E-PACE e E-PACE S.

G. EBONY/SIENA TAN
Interior mostrado: E-PACE SE (opcional) com interior Ebony/Siena Tan com costura Siena Tan, assentos de couro Windsor Siena Tan e revestimento do teto Light Oyster. Este interior também está disponível como opcional para E-PACE e E-PACE S.

5 ESCOLHA O SEU INTERIOR

Configure seu veículo em jaguarbrasil.com.br

E-PACE R-DYNAMIC – COMBINAÇÕES DE CORES DO INTERIOR

H. EBONY/EBONY
Interior mostrado: E-PACE R-Dynamic SE (série) com Interior Ebony/Ebony com costura Light Oyster, assentos de couro granulado Ebony e revestimento do teto Ebony. Este interior também está disponível no E-PACE R-Dynamic S.

I. EBONY/EBONY
Interior mostrado: E-PACE R-Dynamic SE (opcional) com Interior Ebony/Ebony com costura Reims Blue, assentos de couro granulado Ebony e revestimento do teto Ebony. Este interior também está disponível no E-PACE R-Dynamic S.

J. EBONY/LIGHT OYSTER
Interior mostrado: E-PACE R-Dynamic SE (opcional) com Interior Ebony/Light Oyster com costura Light Oyster, assentos de couro granulado Light Oyster e revestimento do teto Ebony. Este interior também está disponível no E-PACE R-Dynamic S.

K. EBONY/EBONY
Interior mostrado: E-PACE R-Dynamic HSE (série) com Interior Ebony/Ebony com costura Light Oyster, assentos de couro Windsor Ebony e revestimento do teto Ebony. Este interior também está disponível como opcional para E-PACE R-Dynamic S e E-PACE R-Dynamic SE.

L. EBONY/LIGHT OYSTER
E-PACE R-Dynamic HSE (opcional) com Interior Ebony/Light Oyster com costura Light Oyster, assentos de couro granulado Light Oyster e revestimento do teto Ebony. Este interior também está disponível como opcional para E-PACE R-Dynamic S e E-PACE R-Dynamic SE.

M. EBONY/MARS RED
Interior mostrado: E-PACE R-Dynamic HSE (opcional) com Interior Ebony/Mars Red com costura Mars Red, assentos de couro Windsor Mars Red e revestimento do teto Ebony. Este interior também está disponível como opcional para E-PACE R-Dynamic S e E-PACE R-Dynamic SE.

N. EBONY/ECLIPSE
Interior mostrado: E-PACE R-Dynamic HSE com Interior Ebony/Eclipse com costura Reims Blue, assentos de couro Windsor Eclipse e revestimento do teto Ebony. Este interior também está disponível como opcional para E-PACE R-Dynamic S e E-PACE R-Dynamic SE.

6 ESCOLHA OS SEUS OPCIONAIS E ACESSÓRIOS JAGUAR

Configure seu veículo em jaguarbrasil.com.br

ITENS E PACOTES EXTERIORES

Trilhos do teto integrais[1]
Instalados na fábrica, os trilhos do teto facilitam a instalação de barras transversais para transporte estável e seguro de objetos sobre o teto. Pontos de posicionamento pré-ajustados garantem a fixação do bagageiro na posição ideal para a distribuição de peso e o comportamento dinâmico. Disponível nos acabamentos Preto ou Prata.

Faróis LED com Assinatura DRL
Consulte a página 30.

Pacote Matrix LED
Este pacote oferece os faróis Matrix LED com assinatura DRL e Indicadores de Direção Animados dianteiros e traseiros. Consulte a página 30.

Assistente de Farol Alto Automático (AHBA)
O Sistema de Farol Alto Automático (AHBA) proporciona maior conforto e segurança ao dirigir à noite. O AHBA usa uma câmera voltada para a frente para detectar faróis se aproximando e abaixar o facho de luz principal automaticamente.

Para-brisa com reflexão de raios infravermelhos
Esse para-brisa filtra a luz solar para reduzir o calor e evitar que raios UV entrem na cabine.

Retirar emblemas
Se quiser, você pode remover os emblemas, referente à versão e ao motor, das entradas de ar laterais e da traseira do veículo, respectivamente.

Retrovisores externos com aquecimento, memória, rebatimento elétrico, luzes de aproximação e função antiofuscante automática[2]
Aumentando a visibilidade durante manobras, esses retrovisores aquecidos trazem a funcionalidade de rebatimento automático quando a marcha à ré é selecionada. Além disso, os retrovisores podem ser dobrados eletricamente para evitar danos ao estacionar em espaços apertados. Combinados com os assentos com memória, os retrovisores também têm a função memória: Depois de ajustar as configurações ideais do assento e dos retrovisores, eles memorizam as suas preferências. As luzes de aproximação integradas abaixo dos retrovisores externos se acendem, iluminando o chão com um atraente desenho de um Jaguar e seu filhote.

Molduras das janelas laterais cromadas
As molduras cromadas das janelas laterais acentuam o design elegante do E-PACE.

Trilhos do teto integrais

Faróis Matrix LED com assinatura DRL

[1]Disponível somente com teto panorâmico fixo opcional instalado. [2]Disponível somente com retrovisor interno antiofuscante opcional e assentos de couro com memória instalados.
[3]De série nos modelos R-Dynamic.

Os itens e sua disponibilidade podem variar de acordo com a especificação do veículo e do mercado. Consulte o Guia de Preços e Especificações para obter informações mais detalhadas ou entre em contato com a concessionária Jaguar mais próxima para obter mais informações.

As opções especificadas podem afetar a eficiência do veículo e os preços podem ser afetados conforme a política fiscal local. Configure o seu veículo no site jaguarbrasil.com.br ou consulte a concessionária Jaguar mais perto de você.

SELECIONE OS SEUS OPCIONAIS INSTALADOS DE FÁBRICA

Os opcionais devem ser especificados no ponto de pedido do seu novo veículo. Para disponibilidade de itens de série e opcionais, consulte o Guia de Preços e Especificações ou visite uma Concessionária Jaguar.

RODAS E PNEUS

Porcas de travamento de rodas
Proteja suas rodas com porcas de travamento cromadas de alta segurança com design personalizado.

Sistema de Monitoramento de Pressão dos Pneus (TPMS)
Monitora constantemente a pressão de cada pneu e fornece um alerta automático se a pressão em um pneu estiver abaixo do limite definido.

Pneus "All-Season"[3]
Os pneus "All-season" combinam com perfeição as qualidades dos pneus de verão e de inverno para você usá-los durante todo o ano. Eles são projetados para regiões com invernos moderados caracterizados por neve pouco intensa, onde as temperaturas raramente descem abaixo das temperaturas de congelamento.

Porcas de segurança das rodas

PACOTES E ITENS INTERIORES

Soleiras iluminadas em metal com a inscrição Jaguar
As soleiras das portas em alumínio com iluminação, ornamentadas com a inscrição Jaguar, estão disponíveis nos lados do motorista e do passageiro dianteiro.

Pedais metálicos de acabamento Bright[3]
As capas esportivas de aço inoxidável e acabamento brilhante são fáceis de instalar e possuem fixações ocultas para manter o visual limpo.

Iluminação Configurável do Ambiente
Esse recurso permite variar os tons, alterando o ambiente da cabine de acordo com seu estado de espírito. Há dez cores no total.

Pacote para Fumantes
Adicione uma entrada para acendedor de cigarros e cinzeiro ao console central.

Retrovisor interno com redução automática de luminosidade
Consulte a página 11.

Ionização do ar da cabine
A tecnologia Nanoe™ ajuda no bem-estar do motorista e dos passageiros, melhorando a qualidade do ar dentro da cabine e ajudando a reduzir a quantidade de alérgenos, vírus, bactérias e odores. Para tanto, as partículas no ar são ionizadas, fazendo-as atrair e neutralizar os contaminantes do ar. O recurso pode ser ligado ou desligado.

Sensor de qualidade do ar
Esta opção adicional do sistema de climatização monitora a qualidade do ar na cabine e recircula o ar automaticamente quando necessário.

Pacote para Climas Frios
Inclui aquecimento dos lavadores dos vidros e do para-brisa, assim como aquecimento do volante.

6 ESCOLHA OS SEUS OPCIONAIS E ACESSÓRIOS JAGUAR

Configure seu veículo em jaguarbrasil.com.br

ACABAMENTO DE ASSENTOS E INTERIOR

Revestimento do teto Light Oyster Morzine
Consulte a página 58.

Revestimento do teto Ebony Morzine
Consulte a página 60.

Revestimento do teto Ebony em alcântara
Revestimento do teto Premium em alcântara opcional.

Carpetes
Dê um toque de luxo e proteja o assoalho do E-PACE com carpetes.

Carpetes Premium
Carpetes de qualidade premium com bordas em nobuck complementam o estilo interior do E-PACE.

Volante de couro softgrain
Com acabamento em luxuoso couro softgrain, o volante coloca várias funções essenciais do E-PACE nas pontas dos seus dedos.

Carpetes Premium

DINÂMICA

Pacote Performance[1]
Este pacote traz discos de freio de 350mm com pinças na cor vermelha, oferecendo maior resistência à fadiga.

Adaptive Dynamics[1]
Consulte a página 17.

Configurable Dynamics
Consulte a página 17.

MULTIMÍDIA

InControl Apps
Consulte a página 21.

Sistema de Som Meridian™ – 380W
Consulte a página 22.

Sistema de Som Meridian™ Surround – 825W
Consulte a página 22.

TV Digital
Motoristas e passageiros podem assistir a seus programas de TV favoritos no monitor Touchscreen, sempre que o carro estiver parado.

Dual View[2]
Permite que motorista e passageiro vejam dois conteúdos diferentes na mesma tela Touchscreen de 10", permitindo acesso a várias funções ao mesmo tempo.

Head-up Display
Consulte a página 19.

Tela Interativa do Motorista
Consulte a página 19.

[1]Não disponível com rodas de liga leve de 17". [2]Deve ser selecionado com a TV digital. [3]Disponível somente com retrovisores externos antiofuscantes com rebatimento elétrico. [4]Disponível somente com Acesso Keyless instalado. [5]Disponível somente com retrovisor interno antiofuscante.

Os itens e sua disponibilidade podem variar de acordo com a especificação do veículo e do mercado. Consulte o Guia de Preços e Especificações para obter informações mais detalhadas ou entre em contato com a concessionária Jaguar de sua preferência.

As opções especificadas podem afetar a eficiência do veículo e os preços podem ser afetados conforme a política fiscal local. Configure o seu veículo no site jaguarbrasil.com.br ou consulte a concessionária Jaguar de sua preferência.

ASSISTÊNCIA AO MOTORISTA

Sistema Avançado de Câmeras 360º[3]
Consulte a página 25.

Pacote Drive[4]
Consulte a página 24.

Pacote de Estacionamento
Consulte a página 25.

Head-up Display

CONVENIÊNCIA

Acesso Keyless
Permite travar e destravar o E-PACE sem ter de apertar nenhum botão. Basta aproximar-se do veículo com o chaveiro no bolso, ou na bolsa, e o veículo destravará automaticamente assim que você puxar a maçaneta da porta. Ao deixar o veículo, o E-PACE pode ser travado apenas pressionando o botão da maçaneta ou usando a chave codificada.

Activity Key
Consulte a página 35.

Tampa do porta-malas elétrica
Consulte a página 36.

Tampa do porta-malas acionada por gesto[4]
Consulte a página 36.

Abertura da Porta de Garagem[5] (HomeLink®)
O Sistema HomeLink é um transmissor universal instalado na parte inferior lateral do espelho retrovisor interno. Esse transmissor pode ser programado para operar até três sistemas sem fio, em sua casa ou escritório, como portas de garagem, portões automáticos ou iluminação de segurança.

Rede de partição do porta-malas
Criada para proteger os ocupantes do veículo contra o deslocamento da bagagem.

Trilhos de armazenamento do porta-malas com kit de retenção de bagagem
Os trilhos do porta-malas se estendem e ajustam-se para fixar itens.

Sensor de intrusão
Usa sensores ultrassônicos para detectar qualquer intrusão na área da cabine quando o veículo é travado.

Tomadas elétricas adicionais
Três pontos de carregamento USB adicionais no console central da segunda fileira.

Base integrada Click and Go
Com a base integrada Click and Go opcional, os passageiros do assento traseiro podem usar seus tablets com praticidade por toda a viagem. Graças ao seu mecanismo de montagem e ao carregador USB traseiro, todos permanecem conectados dentro do veículo.

6 ESCOLHA OS SEUS OPCIONAIS E ACESSÓRIOS JAGUAR

Configure seu veículo em jaguarbrasil.com.br

SELECIONE OS SEUS ACESSÓRIOS JAGUAR

Os Acessórios Jaguar podem ser adquiridos na sua Concessionária Jaguar e acrescentados em qualquer fase durante a vida útil do veículo, e não só no momento da compra. Os Acessórios Jaguar foram projetados, testados e fabricados com os mesmos padrões dos equipamentos originais instalados no seu veículo.

Para nossa linha completa de acessórios por favor, pesquise "Acessórios Jaguar" para ver o catálogo on-line.

VEÍCULO MOSTRADO ACIMA: E-PACE R-DYNAMIC SE NA COR VERMELHO CALDERA COM ITENS OPCIONAIS INSTALADOS

ACESSÓRIOS PARA O EXTERIOR

Estribos laterais fixos[1][2]
Os estribos laterais facilitam a entrada e a saída do veículo, além de melhorar o acesso ao teto. O design tem as características da marca Jaguar e inclui acabamento das bordas em aço inoxidável escovado e um tapete de borracha, complementando os detalhes exteriores de estilo do veículo.

Estribos tubulares de acabamento bright[2]
Os estribos tubulares de aço inoxidável altamente polido complementam o estilo exterior do veículo.

Capas dos retrovisores em Fibra de Carbono
As capas dos retrovisores em Fibra de Carbono de alto nível fornecem uma atualização de estilo inspirado no desempenho.

Capas dos retrovisores em Noble Chrome
As capas de retrovisores em Noble Chrome realçam o design estilizado dos retrovisores externos.

Entradas de ar laterais de Fibra de Carbono
As entradas de ar laterais ativas em Fibra de Carbono de alto nível fornecem uma atualização de estilo inspirado no desempenho.

Protetores Antirrespingos – Dianteiros e Traseiros
Os protetores antirrespingos com a marca Jaguar complementam as linhas do seu veículo, reduzem o spray e fornecem proteção contra sujeira e lascas de cascalho.

Proteção inferior de aço inox – Dianteira e Traseira
Fabricadas em aço inoxidável, as elegantes proteções inferiores dianteira e traseira trazem acabamento polido de qualidade premium.

Estribos Laterais Fixos

Capas dos retrovisores em Fibra de Carbono

[1]Recomenda-se instalação com protetores antirrespingos dianteiros para proteger contra o acúmulo de neve, gelo ou lama em condições extremas.
[2]A instalação pode afetar a capacidade todo-terreno do veículo.

As opções especificadas podem afetar a eficiência do veículo e os preços podem ser afetados conforme a política fiscal local. Configure no site jaguarbrasil.com.br ou consulte a concessionária Jaguar de sua preferência.

6 ESCOLHA OS SEUS OPCIONAIS E ACESSÓRIOS JAGUAR

Configure seu veículo em jaguarbrasil.com.br

ACESSÓRIOS DO INTERIOR

Carpetes Luxury[1]
Luxuosos carpetes dianteiros de gramatura 2.050 g/m², feitos sob medida, com logotipo Jaguar em relevo e acabamento das bordas em nobuck. Carpetes de alta qualidade que dão um excelente toque de acabamento ao interior.

Tapetes de borracha[1]
Tapetes de borracha reforçados da marca Jaguar que fornecem proteção adicional para os carpetes do veículo.

Carpete Luxury do porta-malas com protetor do para-choque
Carpete do porta-malas macio e elegante com o logotipo Jaguar. Em pilha premium profunda de 2.050 g/m² com bordas em nobuck. Integrado com um revestimento de para-choque para protegê-lo de marcas e arranhões, também evita que a roupa pegue sujeira durante a carga e descarga. O revestimento pode ser recolhido debaixo do tapete quando não estiver em uso.

Tapete de borracha do porta-malas
Este tapete premium é adaptado especificamente para proteger o porta-malas. Leve e durável, pode ser facilmente removido para a limpeza.

Rede de retenção do porta-malas
A rede de retenção da abertura do porta-malas mantém a carga segura ao abrir a tampa do porta-malas, e maximiza o espaço de bagagens. Fabricada com materiais leves de alta qualidade, como alumínio usinado de alto nível, para garantir qualidade e robustez.

Divisor do porta-malas[2]
O divisor do porta-malas é projetado para evitar que a carga entre no compartimento dos passageiros.

Trilhos do Porta-malas
Trilhos do porta-malas com fixadores em "D" deslizantes, sistema de travamento e recepção, ajudam a aumentar a flexibilidade do porta-malas e também permitem a instalação do kit de retenção do porta-malas.

Paddle-shifters – Alumínio[3]
Os paddle-shifters atrás do volante são oferecidos em alumínio premium, oferecendo um acabamento de alta qualidade. Fabricados em alumínio usinado de alta qualidade, os paddle-shifters são escovados à mão para ter um acabamento premium, e anodizados para garantir que não se deteriorem com o tempo.

Capas esportivas para pedais
Feito de aço inoxidável e borracha, o kit de pedais se encaixa firmemente sobre os pedais existentes para proporcionar uma aparência esportiva contemporânea.

Pacote Pet com tapete de borracha do porta-malas
Combina o tapete de borracha do porta-malas com a divisória de altura total, para proteger o seu veículo e o seu animal de estimação. O tapete de borracha é à prova d'água para proteger o carpete do piso do porta-malas do veículo. A divisória de altura total impede o acesso ao compartimento de passageiros, segurando e protegendo o seu animal de estimação.

Soleiras das portas personalizadas – Iluminadas
Soleiras de aço inoxidável elegantes para as portas do motorista ou do passageiro. Acende quando a porta do motorista ou do passageiro é aberta. Destacada por suave iluminação azul fosforescente. Permite que o cliente especifique um padrão monocromático em uma variedade de tipos/emblemas aprovados.

Pacote Pet com tapete de borracha do porta-malas

Soleiras iluminadas personalizadas

[1]Não compatível com veículos equipados com extintor de incêndio. [2]A capacidade de carga será diferente conforme a barratransversal selecionada. Para obter mais informações, consulte a sua Concessionária Jaguar. [3]Disponível somente nos veículos R-Dynamic. [4]Os trilhos do teto são um opcional de linha e não estão disponíveis como acessório. [5]Disponível somente quando o acessório Barras Transversais estiver selecionado. [6]A instalação da peça varia de acordo [7]iPhone® é uma marca registrada da Apple Computer Inc., registrada nos EUA e em outros países. Para obter mais informações sobre compatibilidade com iPhone, consulte a sua Concessionária Jaguar. [8]Item obrigatório para a seleção dos acessórios Click and Go. [9]Disponível somente quando a base Click and Go estiver selecionada.

ACESSÓRIOS PARA CONDUÇÃO

Barras transversais para teto
As barras transversais permitem o uso de uma ampla variedade de acessórios de transporte sobre o teto. Elas têm um exclusivo mecanismo de liberação, permitindo a fácil instalação ou remoção sem o uso de ferramentas. Opções de barra transversal oferecidas para veículos com e sem trilhos de teto.

Suporte para esqui/snowboard[5]
O prático suporte para esquis e snowboard é um sistema seguro da Jaguar para transportar equipamentos de esportes de inverno. Dispõe de racks deslizantes para facilitar o carregamento.

Caixa esportiva no teto[24]
Bagageiro de teto espaçoso, com travamento e capacidade de 320 litros, medindo 206 x 84 x 34 cm.

Suporte para bicicleta montado no teto[56]
Transportador de bicicleta travável e fácil de encaixar no teto, capaz de transportar uma bicicleta por suporte. É possível instalar no máximo 3 suportes.

Suporte para bicicletas montado no engate para reboque
Os suportes para bicicletas de acabamento premium no engate para reboque são práticos e incluem acessórios de carregamento e engate rápido, com mecanismo de travamento. O design inteligente permite que o transportador seja inclinado e afastado do veículo quando preciso, permitindo o acesso à tampa traseira.

Suporte para Bicicleta Montado no Teto

OUTROS ACESSÓRIOS

Dock de conexão e carregamento para iPhone®[7]
O dock de conexão e carregamento para iPhone foi projetado para dar visibilidade ao telefone durante o carregamento, utilizando o suporte para copos no console central. Quando o iPhone é conectado, sua mídia fica acessível e pode ser controlada através do sistema de infoentretenimento e áudio integrado. O design "recortado" do suporte deixa o botão de tela inicial acessível para uso quando o veículo está estacionado. O carregador USB para iPhone pode ser desconectado facilmente se a conexão USB for necessária para outro tipo de utilização.

Base Click and Go[8]
A linha Click and Go é um sistema multiuso instalado nos encostos dos bancos para os passageiros da segunda fileira. Versátil, a base Click and Go é fixada entre os suportes dos apoios de cabeça, permitindo a colocação de outros suportes para tablets, bolsas, camisas ou blusas. Cada acessório é vendido separadamente. A base pode ser facilmente removida quando não estiver em uso.

Click and Play[9]
Click and Play é um acessório removível para fixar tablets de diversos tamanhos, e que pode ser facilmente posicionado em vários ângulos para maior conforto e entretenimento na cabine e nos assentos traseiros.

Para-sóis – Traseiro e Laterais
Fáceis de instalar e remover, essas persianas removíveis dobram para facilitar o armazenamento. Fornecidas com a bolsa de armazenamento da marca Jaguar.

Refrigerador/caixa térmica no apoio de braço central
Resfriador e aquecedor para alimentos e bebidas que atua como apoio de braço central traseiro. Com uma cobertura de couro, ele é preso pelo cinto de segurança central e alimentado pela tomada auxiliar traseira. Ideal para longas viagens com a família.

Click and Hang

DETALHES TÉCNICOS

Configure seu veículo em jaguarbrasil.com.br

Altura do veículo
Com trilhos do teto 1.647 mm
Com antena de teto 1.649 mm

Espaço para a cabeça
Espaço para a cabeça dianteiro máximo com teto panorâmico fixo instalado 996 mm
Espaço para a cabeça traseiro 970 mm

Espaço para as pernas
Espaço para cabeça dianteiro máximo 1.018 mm
Espaço para cabeça traseiro 892 mm

Capacidade do porta-malas
Assentos traseiros levantados
Altura 748 mm, Largura 1.311 mm
Volume do porta-malas 484 litros
Largura entre as caixas de roda 1.057 mm
Comprimento máximo no assoalho 806 mm

Assentos traseiros rebatidos
Altura 748 mm, Largura 1.311 mm
Volume do porta-malas 1.141 litros
Largura entre as caixas de roda 1.057 mm
Comprimento máximo no assoalho 1.568 mm

Diâmetro de giro
Meio-fio a meio-fio 11,4 m
Parede a parede 11,9 m
Voltas batente a batente 2,31

	GASOLINA		
POWERTRAIN	**P200**	**P250**	**P300**
Linha de transmissão	AWD Auto	AWD Auto	AWD Auto
Diâmetro (mm)	83	83	83
Curso (mm)	92,3	92,3	92,3
Taxa de compressão (:1)	10,5 +/-0,5	10,5 +/-0,5	10,5 +/-0,5
FREIOS			
Tipo dianteiro	Disco Ventilado	Disco Ventilado	Disco Ventilado
Diâmetro dianteiro (mm)	325	325	349
Tipo traseiro	Disco Sólido	Disco Sólido	Disco Sólido
Diâmetro traseiro (mm)	300	300	300
Freio de estacionamento	Travão de Estacionamento Elétrico (EPB) integrado na pinça de travão		
PESOS*			
Peso a partir de	1.832	1.832	1.894
Peso bruto do veículo	2.400	2.400	2.400
Massa máxima em cada eixo (dianteiro)	1.300	1.300	1.320
Massa máxima em cada eixo (traseiro)	1.200	1.200	1.200
TRANSPORTE DE TETO (KG)			
Carga máxima do rack de teto (incluindo trilhos do teto)	75	75	75
DESEMPENHO			
Velocidade máxima (km/h)	216	231	240
Aceleração 0 a 100 km/h (segundos)	8,2	7,1	6,5
Capacidade do tanque de combustível – útil (litros)	68,5	68,5	68,5

*Os pesos se referem a veículos em especificações de série. Opções adicionais aumentam o peso.

VEÍCULO MOSTRADO: E-PACE R-DYNAMIC SE NA COR BRANCO YULONG COM ITENS OPCIONAIS INSTALADOS

DIVISÃO DE VEÍCULOS ESPECIAIS

SPECIAL VEHICLE OPERATIONS

A Divisão de Veículos Especiais (SVO) projeta e desenvolve produtos que amplificam os valores essenciais da Jaguar e da Land Rover, com foco na sofisticação, performance e capacidade.

Nossa equipe de especialistas está totalmente comprometida com o desenvolvimento, e a personalização, da relação com os nossos clientes mais exigentes e entusiasmados, para entregar experiências que nossos clientes adorarão para sempre.

A SVO é responsável pela criação de um conjunto de produtos especiais que demonstram o máximo em capacidades de design e engenharia da Jaguar, permitindo que nossos clientes satisfaçam a sua paixão por veículos novos e espetaculares.

NOVO CENTRO TÉCNICO DA SVO

No coração da British Midlands, encontra-se o novo Centro Tecnológico da SVO. Este moderno aparato representa um investimento de 20 milhões de libras da Jaguar Land Rover e apresenta quatro zonas projetadas para dar suporte à criação de veículos que tiram o fôlego. Além das áreas de Comissionamento e Apresentação, nosso centro de fabricação é responsável pela montagem e acabamento dos veículos SVO da linha principal e Collector's Edition. Instalações de pintura de classe mundial asseguram o acabamento requintado de cada carro que nós criamos.

BESPOKE BY SVO

Bespoke by SVO nasceu de um entendimento inato do que nossos clientes mais exigentes valorizam mais do que qualquer outra coisa: ter um veículo inteiramente exclusivo. Um veículo individual ao extremo, que reflita quem é o cliente e o que ele mais valoriza. Com isso em mente, a SVO desenvolveu inovadoras áreas de Comissionamento e Apresentação, possibilitando a criação dos veículos mais refinados e luxuosos do mundo. Esta nova fábrica especial está situada no novo Centro Técnico da SVO emWarwickshire, Inglaterra.

SPECIAL VEHICLE
OPERATIONS

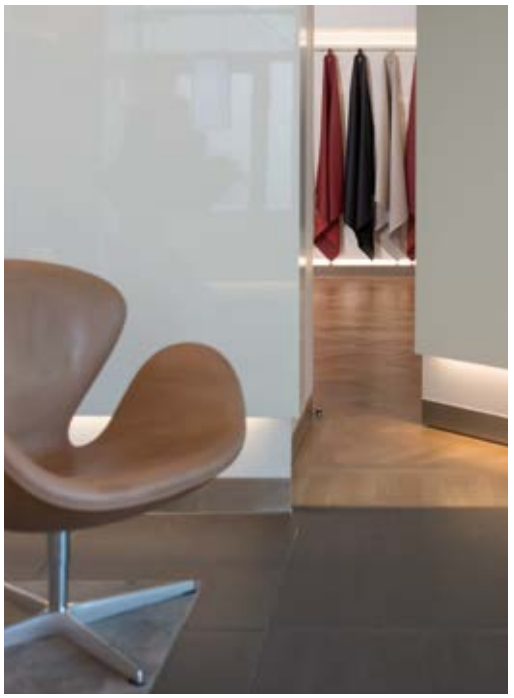

PROJECT 7

JAGUAR RACING

De Le Mans à Fórmula 1, e agora também na Fórmula E e na Jaguar I-PACE eTROPHY, a reputação da Jaguar em performance, tecnologia e design sempre esteve ligada aos circuitos e campeonatos mais desafiantes.

FÓRMULA E

Em 2016, a Jaguar foi a primeira fabricante de veículos premium a entrar para o emocionante Campeonato FIA Fórmula E. Realizada nos circuitos de rua das maiores cidades do mundo, incluindo Hong Kong, Paris e Nova York, a Fórmula E oferece a pista de provas perfeita para a tecnologia de veículos elétricos em um ambiente de alta performance.

Com momentos inesquecíveis, passando por intensas provas qualificativas e chegadas espetaculares, em velocidades intensas e tempos de voltas recordes, a Fórmula E impulsionou o desenvolvimento dos nossos powertrains elétricos. Cada corrida ajuda os nossos engenheiros a criar veículos elétricos melhores.

Saiba mais em jaguarbrasil.com.br/jaguar-racing

JAGUAR I-PACE eTROPHY

Agora, aceleramos o ritmo novamente para criar a primeira série de corrida para veículos com bateria elétrica de produção do mundo. A Jaguar I-PACE eTROPHY será a série de reforço do Campeonato FIA Fórmula E, ocorrendo aos finais de semana nos mesmos circuitos urbanos. Além disso, apresentará exclusivamente os carros de corrida Jaguar I-PACE eTROPHY.

Criados, projetados e construídos pela equipe da Divisão de Veículos Especiais da Jaguar Land Rover, esses carros de corrida totalmente elétricos vão proporcionar uma experiência de condução completamente emocionante e empolgante. A Jaguar I-PACE eTROPHY dá aos pilotos das futuras gerações a chance de exibir seus talentos, competindo no cenário mundial de um automobilismo com emissão zero.

Saiba mais em jaguarbrasil.com.br/electrification/i-pace-etrophy

O MUNDO JAGUAR

Escolha um E-PACE e você estará entrando para o mundo emocionante da Jaguar.

TRACK DAYS

Não há melhor forma de conhecer um Jaguar do que fazer um test-drive. A Jaguar Experience oferece uma ampla gama de oportunidades exclusivas para você realmente descobrir o que é aproveitar um Jaguar ao máximo. Nossas experiências em pista permitem que você teste a si mesmo e os carros da incrível linha Jaguar até o limite.

Saiba mais acessando jaguarbrasil.com.br/experience-jaguar

NOS BASTIDORES

Os tours da nossa fábrica permitem conhecer todo o processo de concepção dos nossos carros, desde a moldagem da chapa de metal até os intricados toques finais. Em nossas modernas instalações de produção, você poderá ver como técnicos capacitados e máquinas sofisticadas trabalham juntos para formar alguns dos carros mais espetaculares da Jaguar.

Saiba mais em jaguarbrasil.com.br/experience-jaguar/factory-tours

EXPERIÊNCIA DE DIREÇÃO NO GELO

Eleve o patamar de suas experiências ao dirigir com a Ice Drive Experience da Jaguar Land Rover. Desde 2017, passamos a oferecer uma aventura em Arjeplog, Suécia, que testará e desenvolverá suas habilidades de desempenho à direção em condições extremas. É uma oportunidade rara para os proprietários e entusiastas enfrentarem algumas das pistas mais difíceis e mais desafiadoras do planeta, sob a habilidosa orientação de nossos especialistas. Nossos instrutores de direção são do mais alto calibre e estarão com você em todos os passos do percurso – preparados para transmitir anos de conhecimento em direção. Você dançará no gelo, deslizará por algumas das curvas mais admiráveis que você possa imaginar e verá o verdadeiro potencial de estímulo da Jaguar e Land Rover.

Se você quiser fazer parte do próximo evento, obtenha mais informações em jaguarbrasil.com.br/experience-jaguar/ice-drive-sweden

JAGUAR COLLECTION

A mais recente linha da Jaguar Collection foi criada com a mesma excelência em design e atenção aos detalhes que dedicamos a todos os nossos carros. Isso fica evidente em nossa linha de roupas, itens de couro premium e artigos de viagem de luxo. Para comemorar a tradição Jaguar, também temos uma coleção que homenageia as realizações do passado e apresenta artigos para presente e vestuário inspirados no automobilismo.

Para obter mais detalhes, visite jaguarbrasil.com.br/branded-goods

THE JAGUAR MAGAZINE

Essa é nossa revista: brilhante, cosmopolita e contemporânea. Produzida por uma equipe de designers e repórteres entusiásticos, ela cobre os bastidores da Jaguar e oferece também percepções sobre um mundo de sofisticação, design, estilo e viagens. Você pode receber a Jaguar Magazine duas vezes por ano sem nenhum custo durante os três primeiros anos. Entre em contato com sua concessionária Jaguar local para receber um exemplar.

TURN OFF
The Superhighway
AND ONTO
The Highway
What
ARE YOU
Waiting
FOR?
Only Look Back
TO SEE
How Far
YOU'VE COME
You Don't
NEED A MAP
When You Have
A PLAN
106 TCM

AO SEU DISPOR

Além de fornecer uma gama de serviços exclusivos e de produtos de estilo, o Mundo Jaguar faz com que dirigir seja mais simples e fácil.

PEÇAS ORIGINAIS

As Peças Originais Jaguar são projetadas, fabricadas e testadas conforme nossos rígidos padrões de qualidade, instalação e durabilidade. Cada peça é projetada especificamente para que o seu E-PACE tenha o melhor desempenho e a máxima vida útil.

FROTAS E CORPORATIVO

Os Jaguares são carros dinâmicos e diferenciados que ajudam as empresas a mostrar seu caráter único e a personalidade de seus negócios. Nosso compromisso é oferecer serviços pós-vendas totalmente voltados para o cliente, mantendo cada Jaguar em perfeitas condições, assegurando uma performance de acordo com os mais altos padrões e melhorando a relação custo-benefício do seu negócio.
Acesse jaguarbrasil.com.br/vendas-a-empresas para obter mais informações.

JAGUAR ASSISTANCE

O Jaguar Assistance fornece assistência em emergências automotivas que vão desde a imobilização por quebra ou acidente até pequenas emergências, como pneus furados. Você pode contar com a nossa assistência na estrada, qualquer que seja a situação, onde quer que você esteja.

JAGUAR FINANCIAL SERVICES

Novo ou usado, para uso pessoal ou comercial, temos uma opção de financiamento que coloca você no controle total. Para saber mais, entre em contato com sua concessionária Jaguar local.

SEGURO

Os principais componentes do E-PACE são facilmente acessíveis para serviço em pouco tempo e menores custos de reparo. Com o foco em custos de reparo mais baixos, o E-PACE proporciona vantagem competitiva nas classificações das seguradoras.
Para saber mais sobre o caso de negócio convincente para o E-PACE, entre em contato com a sua concessionária local Jaguar.

AVISO IMPORTANTE

A Jaguar Land Rover Limited está constantemente em busca de formas de melhorar a especificação, o design e a produção de seus veículos; novos acessórios e peças, bem como alterações, ocorrem continuamente. Ainda que todos os esforços sejam empregados para produzir uma literatura atualizada, este catálogo não deve ser considerado um guia infalível das especificações ou disponibilidade atuais, nem constitui uma oferta para a venda de qualquer veículo, peça ou acessório específico. Os distribuidores e as concessionárias não são agentes da Jaguar Land Rover Ltda. para nenhum projeto ou representação, seja de maneira expressa ou implícita.

CORES

As cores reproduzidas aqui estão sujeitas às limitações do processo de impressão e podem, portanto, variar ligeiramente do veículo real. A empresa se reserva o direito de alterar ou retirar qualquer acabamento de cor sem aviso prévio. Algumas dessas cores talvez não possam ser adquiridas no seu país. Verifique a disponibilidade de cores e especificações atuais na sua Concessionária Jaguar. Os distribuidores e as concessionárias não são agentes da Jaguar Land Rover Limited nem possuem autoridade alguma para vincular a Jaguar Land Rover Limited a nenhum projeto ou representação, quer seja de maneira expressa ou implícita.

INOVAÇÃO AMBIENTAL NA JAGUAR

A Jaguar tem um comprometimento com a redução da dependência de combustíveis fósseis, por isso, como parte da nossa abordagem com o desenvolvimento comercial responsável e sustentável, usamos menos recursos naturais e geramos menos resíduos.

Pesquise "Jaguar Environmental Innovation" para saber mais.

Castrol EDGE Professional recomendado exclusivamente pela Jaguar.

Meridian é uma marca registrada da Meridian Audio Ltd.
A marca e os logotipos Bluetooth® são propriedades da Bluetooth SIG, Inc. e qualquer uso de uma dessas marcas pela Jaguar Land Rover Limited se dá sob licença. iPhone é uma marca registrada da Apple Inc., registrada nos EUA e em outros países. O sistema de navegação deve ser sempre usado em condições que não afetem a capacidade do motorista de dirigir com segurança, nem a segurança dos outros usuários da via.

Todas as informações contidas nesse catálogo são referentes ao modelo 2019.

VEÍCULO MOSTRADO À ESQUERDA: E-PACE S NA COR CINZA BORASCO COM ITENS OPCIONAIS INSTALADOS

IBAMA PROCONVE HOMOLOGADO

Respeito no trânsito. Uma via de mão dupla.

Jaguar Land Rover América Latina e Caribe
Av. Ibirapuera, 2332, Torre 1, 10º andar, 04028-002
Moema, São Paulo, SP

Número de Registro na Inglaterra: 1672070

jaguarbrasil.com.br

© Copyright Jaguar Land Rover Limited 2018

1X5401910000BBRPT01P

130 HPS